A.T.C Production

BOITES A BOUTONS PENDANTES
BOITIERS PUPITRES FILAIRES

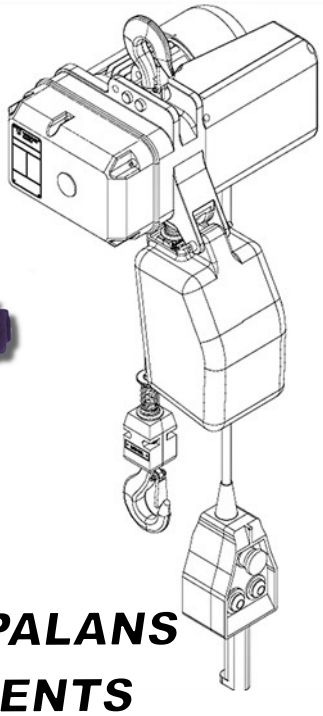

POUR PONTS ROULANTS - PALANS
MACHINES EN MOUVEMENTS

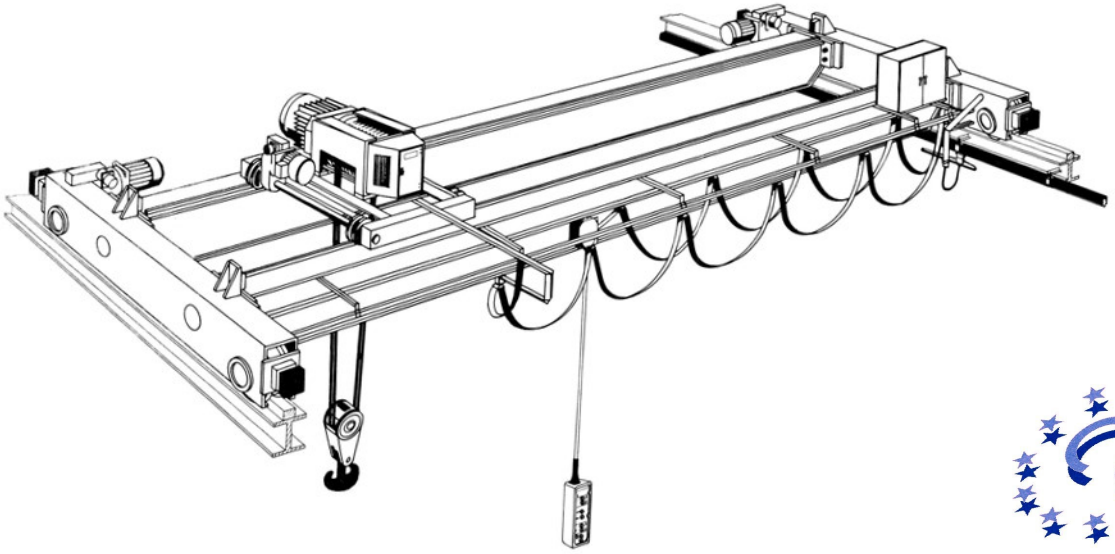

VERSION STANDARD OU ANTI-DEFLAGRANTE ATEX

BOITES A BOUTONS PENDANTES

A.T.C. Production

BOITES A BOUTONS PENDANTES

A.T.C. Production

PL

De 5 à 12 boutons 1 rangée de boutons 1 ou 2 vitesses.
(BP. Sélecteur. Sélecteur à clé. AR Urgence. AR urgence à clé, Voyants)

PLB

De 4 à 14 boutons 2 rangées de boutons 1 ou 2 vitesses.
(BP. Sélecteur. Sélecteur à clé. AR Urgence. AR urgence à clé. Voyants)

MIKE

De 4 à 15 boutons 1 rangée de boutons 1 ou 2 vitesses.
(BP. Sélecteur. Sélecteur à clé. AR Urgence. AR urgence à clé. Voyants)

SERIE 900

De 1 à 3 boutons 1 rangée de boutons à bascule (2 mvts/1 ou 2 vitesses)
(BP. Sélecteur. Sélecteur à clé. AR Urgence. AR urgence à clé. Voyants)

PO

2 ou 3 boutons 1 rangée de boutons 1 ou 2 vitesses.
(BP. Sélecteur. Sélecteur à clé. AR Urgence. AR urgence à clé. Voyants)

CHARLIE

2 ou 3 boutons 2 boutons mouvements côte à côte. 1 ou 2 vitesses.
(BP. Sélecteur. Sélecteur à clé. AR Urgence. AR urgence à clé. Voyants)

SERIE 1000

De 2 à X boutons 2 rangées de boutons. 1 ou 2 vitesses.
Empilage de boitiers 2 boutons.
(BP. Sélecteur. Sélecteur à clé. AR Urgence. AR urgence à clé. Voyants)

EXISTE EGALEMENT EN VERSION ANTI DEFLAGRANTE - ATEX

BOITIERS PUPITRES FILAIRES

Equipé

BOITIER PVC

Nu

Equipé

BOITIER COMPACT

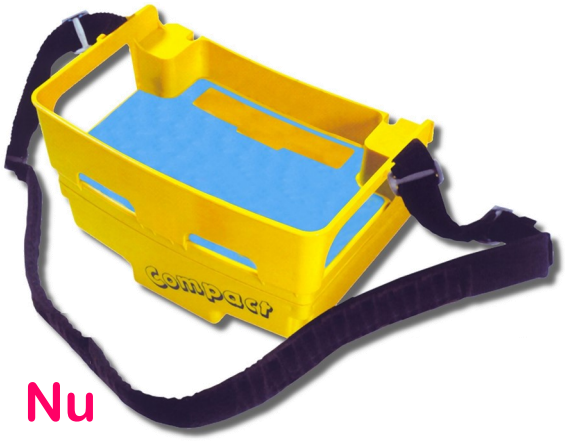

Nu

Equipé

BOITIER PK

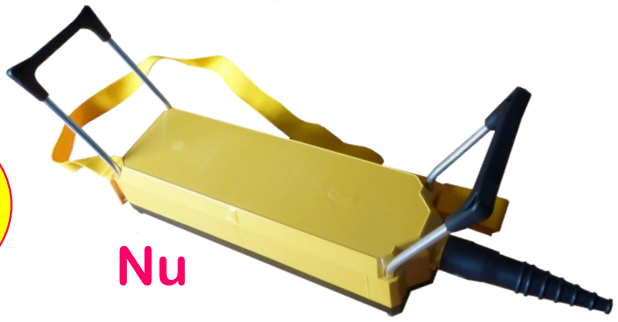

Nu

Les boitiers pupitres sont livrés nus avec sortie de câble ou PE,
ou complets suivant la configuration demandée.
Ils peuvent être équipés de :

- ⇒ **Manipulateurs (avec potentiomètre à la demande)**
- ⇒ **Joysticks.**
- ⇒ **Sélecteurs ou sélecteurs à clé.**
- ⇒ **Boutons poussoirs.**
- ⇒ **AR Urgence simple ou à clé.**
- ⇒ **Voyants.**

www.atcproduction.com
atc@atcproduction.com
ZI Les Brosses- 877 Avenue de Savoyan
F- 38540 HEYRIEUX LYON FRANCE
Tél : +33(0)4 78 40 07 44
Fax : +33(0)4 78 40 03 83

AGENCE DE