Tous les accessoires des systèmes en mouvement

ATC Production
877 chemin de Savoyan–ZI Les Brosses
38540 Heyrieux–France

atc@atcproduction.com
www.atcproduction.com
Tél. +33(0)4 78 40 07 44

ENROULEUR DE TUYAU SERIE 8400

CARACTERISTIQUES TECHNIQUES

Supports en acier laqué époxy
Système d'arrêt automatique du tuyau à la longueur désirée.
Bouche guide câble à rouleaux
Tuyau KPU : tuyau à double couche, avec renfort polyester

FEATURES

Steel brackets epoxy coated
Automatiic hose stopping system at desired length.
Multi position roller guide for longer life easy winding and unwinding of the hose.
Adjustable hose stopper
KPU hose: double layer hose, reinforced with tenacity polyester.

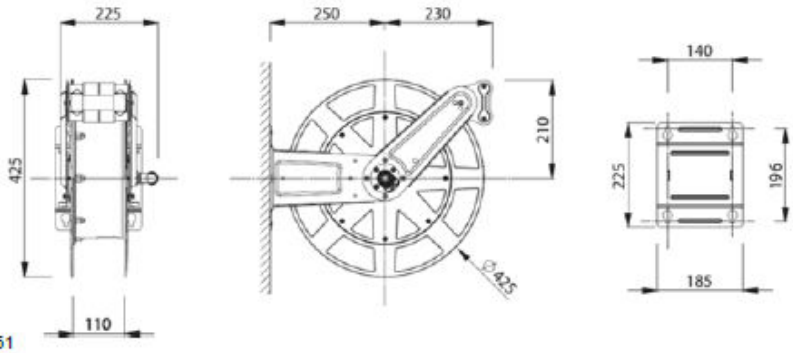

ISO EN 12100
CE
2006/42/CE

Conforme à la norme
Atex 94/9/CE
II 2GD c IIB T4/T135° C X
Réf : 8400/ATX/14
Organisme notifié de dépôt : IMQ0051

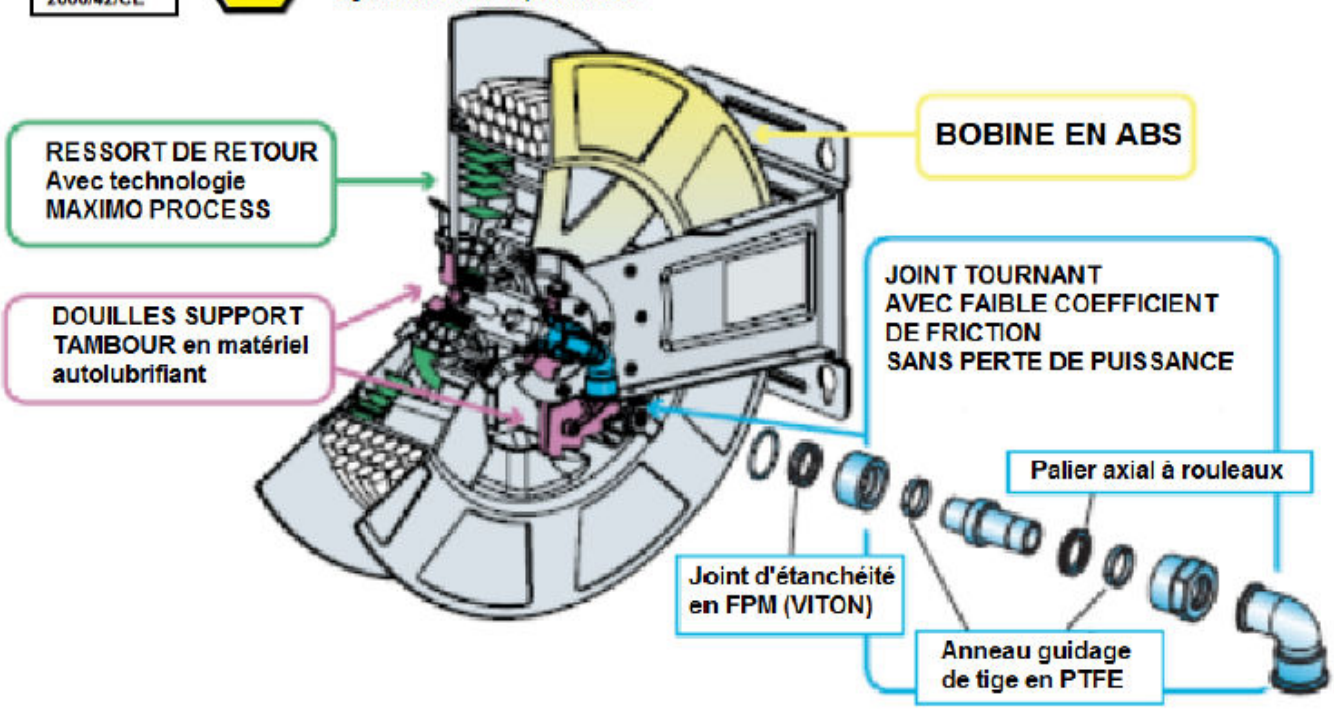

ATC Production
877 chemin de Savoyan–ZI Les Brosses
38540 Heyrieux–France
atc@atcproduction.com
www.atcproduction.com
Tél. +33(0)4 78 40 07 44

OPTIONS

Art : 8400/SL : Tuyau entrée 60cm-20bar-1/2" SAE 100 R6-Raccords 1/2"M et 1/2"F tournant

Art : 8400/SK : Tuyau entrée 60cm-20bar-1/2" KPU-Raccords 1/2"M et 1/2"F tournant

Art : 8400/SH : Tuyau entrée 60cm-200bar-3/8" 1SC noir –Raccords 3/8"M et 3/8"F tournant

Art : 8400/SW : Support pivotant

Art : 8400/CY : Flasque latérale jaune

Art : 8400/CB : Flasque latérale noir

Art : 8400/SL : Inlet hose60cm-20bar-1/2" SAE 100 R6-Fittings 1/2"M and 1/2"F rotating

Art : 8400/SK : Inlet hose 60cm-20bar-1/2" KPU-Fittings 1/2"M and 1/2"F rotating

Art : 8400/SH : Inlte hose 60cm-200bar-3/8" 1SC black –Fittings 3/8"M and 3/8"F rotating

Art : 8400/SW : Swivel bracket

Art : 8400/CY : Coil cover yellow

Art : 8400/CB : coil cover black

8400/SW

8400/CB

8400/CY

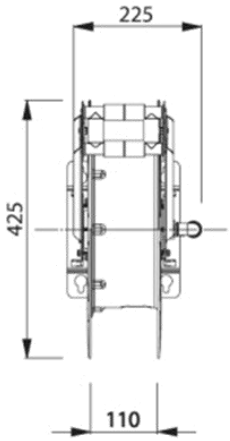

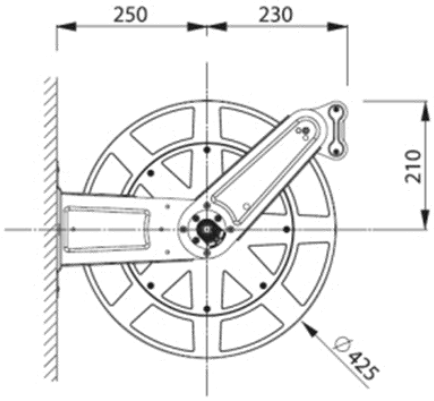

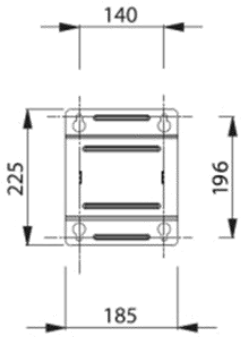

ATC Production
Tous les accessoires des systèmes en mouvement
ATC Production
877 chemin de Savoyan–ZI Les Brosses
38540 Heyrieux–France
atc@atcproduction.com
www.atcproduction.com
Tél. +33(0)4 78 40 07 44

APPLICATION	TYPE TUYAU	Ø TUYAU	LG TUYAU	REF ENROU-LEUR	ATEX	T° UTILISA-TION	RACCORD SORTIE	RACCORD ENTREE
AIR EAU 20bar	Sans tuyau			8401		-15°C/+50°C	1/2''F	1/2''F
				8480				
	SAE 100 R6	6mm	20m	8412				
		8mm	20m	8402			1/4''M	
		10mm	12m	8404	Ex		3/8''M	
			18m	8406				
		12.5mm	10m	8408			1/2''M	
			15m	8410				
	KPU	10mm	20m	8424	Ex		3/8''M	
		12.5mm	15m	8426			1/2''M	
			20m	8427				
AIR	PU FOOD QUALITY	12.5mm	12	8432		-10°C/+60°C	1/2''M	1/2''F
HUILE GASOIL 15bar	PVC-PU	19mm	8m	8415		-10°C/+60°C	3/4''F tournant	3/4''M
Ad blue 15 bar	PVC-PU	19MM	8m	8482	JOINT INOX	-10°C/+60°C	3/4''F tournant	3/4''M
HUILE 160bar	EN857 1SC	12.5mm	10m	8474		-15°/+120°C	1/2''F tournant	3/8''F
EAU HUILE 200bar	Sans tuyau			8440		-15°C/+130°C	1/2''M	
	EN857 1SC NOIR	8mm	20m	8441			3/8''F tour-nant	
		10mm	15m	8442	Ex			
			18m	8443				
	EN857 1SC BLEU		15m	8446				
			18m	8448				
HUILE GRAISSE 400bar	Sans tuyau			8460		-20°C/+120°C	1/2''F	3/8''F
	EN857 1SC	6.4mm	12m	8462			1/4''M	
			18m	8463				

ATC Production
Tous les accessoires des systèmes en mouvement
ATC Production
877 chemin de Savoyan–ZI Les Brosses
38540 Heyrieux–France
atc@atcproduction.com
www.atcproduction.com
Tél. +33(0)4 78 40 07 44

LIGHT INOX

Tuyau certifié pour utilisation dans l'industrie alimentaire. Ne convient pas pour le passage des liquides alimentaires.

Bague du raccord tournant en inox AISI 304.

Certified hose for use in the food industry. Not suitable for food liquids transfer.

Rotating shaft in stainless steel AISI 304

APPLICATION	TYPE TUYAU	Ø TUYAU	LG TUYAU	REF ENROULEUR	T° UTILISATION	RACCORD SORTIE	RACCORD ENTREE
AIR-EAU 20bar	Sans tuyau			**8401/1003**	-15°C/+50°C	1/2''F	1/2''F
	SAE 100R6	10mm (3/8'')	12m	**8404/1000**		3/8''M	
			18m	**8406/1000**			
	KPU	12.5mm (1/2'')	15m	**8426/1002**		1/2''M	
			20m	**8427/1002**			
EAU 15bar	PU ALIMENTAIRE	12.5mm (1/2'')	12m	**8432/1001**	-10°C/+60°C	1/2''M	1/2''F
HUILE-EAU 200bar	Sans tuyau			**8440/1003**	-15°C/+130°C	1/2''F	3/8''F
	EN857 1 SC NOIR	19mm (3/4'')	15m	**8442/1000**		3/8'' F tournant	
			18m	**8443/1000**			
	EN857 1 SC BLEU		15m	**8446/1000**			
			18m	**8448/1000**			

ATC Production
Tous les accessoires des systèmes en mouvement
ATC Production
877 chemin de Savoyan–ZI Les Brosses
38540 Heyrieux–France
atc@atcproduction.com
www.atcproduction.com
Tél. +33(0)4 78 40 07 44

FULL INOX

Tuyau certifié pour utilisation dans l'industrie alimentaire. Ne convient pas pour le passage des liquides alimentaires.

Raccord tournant complet en inox AISI 304

Certified hose for use in the food industry. Not suitable for food liquids transfer.

Rotating shaft in stainless steel AISI 304

APPLICATION	TYPE TUYAU	Ø TUYAU	LG TUYAU	REF ENROULEUR	T° UTILISATION	RACCORD SORTIE	RACCORD ENTREE
AIR-EAU 20bar	Sans tuyau			**8401/1113**	-15°C/+50°C	1/2''F	1/2''F
	SAE 100R6	10mm (3/8'')	12m	**8404/1111**		3/8''M	
			18m	**8406/1111**			
	KPU	12.5mm (1/2'')	15m	**8426/1111**		1/2''M	
			20m	**8427/1111**			
EAU 15bar	PU ALIMENTAIRE	12.5mm (1/2'')	12m	**8432/1111**	-10°C/+60°C	1/2''M	1/2''F
ADBLUE 15bar	PVC-PU	19mm (3/4'')	8m	**8482/1111**	-10°C/+60°C	3/4''F T	3/4'' M
HUILE-EAU 200bar	Sans tuyau			**8440/1113**	-15°C/+130°C	1/2''F	3/8''F
	EN857 1 SC NOIR	10mm (3/8'')	15m	**8442/1111**		3/8'' F tournant	
			18m	**8443/1111**			
	EN857 1 SC BLEU		15m	**8446/1111**			
			18m	**8448/1111**			