Tous les accessoires des systèmes en mouvement

ATC Production
877 chemin de Savoyan–ZI Les Brosses
38540 Heyrieux–France

atc@atcproduction.com
www.atcproduction.com
Tél. +33(0)4 78 40 07 44

ENROULEUR DE TUYAU
SERIE 8900

Enrouleurs pour utilisation industrielle, convenables pour de longs métrages ou pour tuyau de grand diam.

CARACTERISTIQUES TECHNIQUES

Boîtier en aluminium et acier verni;

– Bride latérale de fixation en aluminium, avec cliquet d'arrêt (ces enrouleurs de tuyau sont livrés avec le cliquet d'arrêt non inséré, et il peut être facilement inséré par l'utilisateur **avant** l'installation);

– Rouleau guide-tuyau;

– Joint pivotant passage air sans étranglements;

– Ressorts en acier convenables pour garantir la traction optimale sur le tuyau, et une longue durée.

Hose reels for industrial applications, suitable for long lengths or for large diam. hoses.

FEATURES

Painted aluminium and steel case;

– Side fastening aluminium bracket, with ratchet (these hose reels are delivered with disconnected ratchet, and it can easily inserted by user **before** the installation);

– Roller hose-guide;

– Air transmission pivoting joint without slotting;

– Steel springs suitable to grant the optimum hose traction and a long life.

ATC Production
877 chemin de Savoyan–ZI Les Brosses
38540 Heyrieux–France
atc@atcproduction.com
www.atcproduction.com
Tél. +33(0)4 78 40 07 44

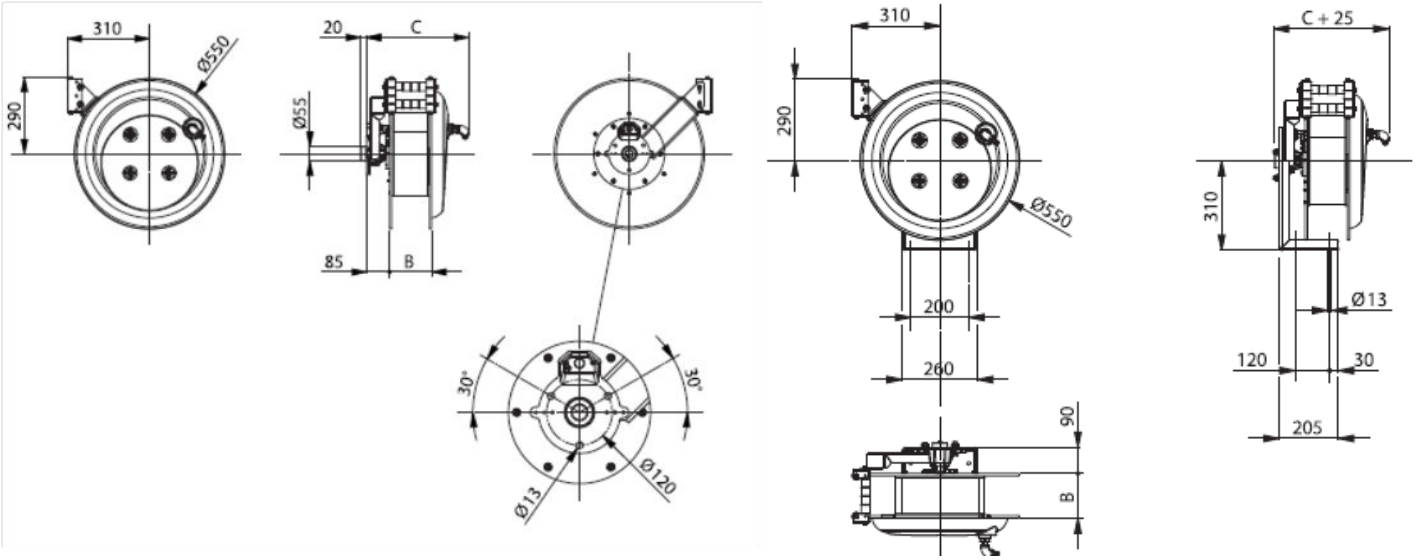

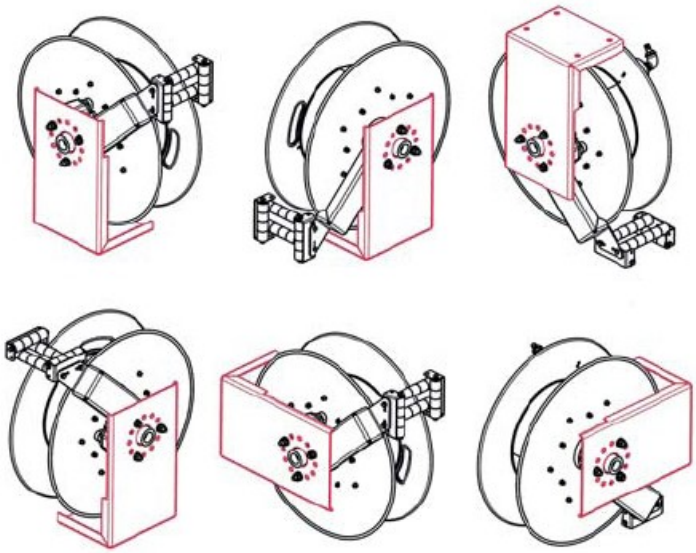

Article	8911	8921	8922	8931	8932	8941	8951
Ø TUYAU	8mm	10mm	10mm	13mm	13mm	19mm	25mm
Lg tuyau	47(45+2)	32(30+2)	42(40+2)	32(30+2)	42(40+2)	17(15+2)	10(8+2)
Press maxi	20bar	20bar	20bar	20bar	20bar	10bar	10bar
Rac sor-tie	1/4’’	3/8"	3/8"	1/2’’	1/2’’	3/4’’	1’’
Tuyau entrée	1m	1m	1m	1m	1m	1m	1m
Air	Oui	Oui	Oui	Oui	Oui	Oui	Oui
Eau	Oui	Oui	Oui	Oui	Oui	Oui	Oui