Collecteur électrique tournant — ATEX Zone 2 & 22

Collecteur de **2 à 24 pistes mA à 40A / 400Vac maxi**

ATEX 94/9/CE

Idéal pour transmission signaux numériques ou analogiques et courant jusqu'à 40A

Contact double par balais graphite/cuivre

Equipé en standard de faisceaux en entrée et sortie par presse-étoupes laiton nickelé ATEX

Enveloppe aluminium peinte avec couvercle boulonné IP65

Poids env. 15 kg

Vitesse de rotation :	**<100 tr/min**
Courant nominal :	**mA à 40A**
Tension de service :	**400 Vac max**
Protection :	**IP65**

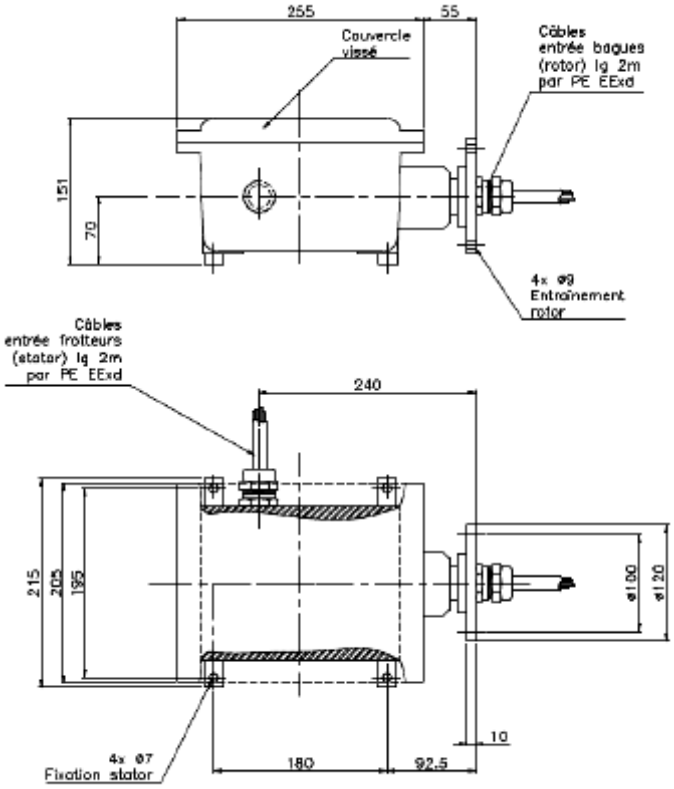

Agrément				
GAZ	**Catégorie 3**	**Zone 2**	**II3G**	**Exd IIB / IIC T5**
POUSSIERE	**Catégorie 3**	**Zone 22**	**II3D**	**Ex tD A21 IP65 T100°C**

ATC Production
877 chemin de Savoyan—ZI Les Brosses
38540 Heyrieux—France

atc@atcproduction.com
www.atcproduction.com
Tél. +33(0)4 78 40 07 44