ATC Production
877 chemin de Savoyan–ZI Les Brosses
38540 Heyrieux–France

atc@atcproduction.com
www.atcproduction.com
Tél. +33(0)4 78 40 07 44

CHARIOT MANUEL A POUSSER
Série CAK

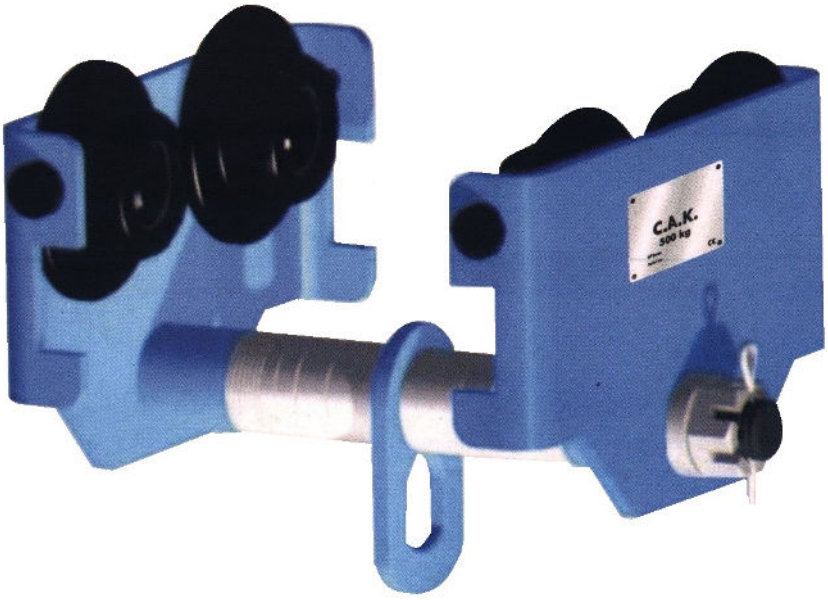

CHARIOT MANUEL A CHAINE DE MANOEUVRE
Série CBK

ATC Production
877 chemin de Savoyan–ZI Les Brosses
38540 Heyrieux–France
atc@atcproduction.com
www.atcproduction.com
Tél. +33(0)4 78 40 07 44

CONSEILS POUR UNE UTILISATION EN TOUTE SECURITE

- S'assurer que le chariot correspond bien à la capacité de charge et à la dimension du fer de roulement.
- Ajuster le chariot de manière à ce qu'il y ait un jeu de 2 à 3mm entre les roues et le fer . Pour cela, régler à l'aide des rondelles l'espace entre les roues.
- S'assurer que les butées en bout du fer sont bien en place.
- La charge doit être suspendue verticalement sous le chariot et non de façon latérale.
- Pour déplacer la charge il est recommandé de pousser plutôt que de tirer.
- Pour un chariot avec translation par chaine, s'assurer que la chaine a la bonne longueur et qu'aucun obstacle ne puisse perturber son déplacement.
- Ne pas déplacer le chariot au dessus de personnes.
- Ne pas utiliser le chariot avec un poids supérieur à sa capacité.
- Une fois l'installation terminée, s'assurer que le chariot roule librement sur toute la longueur de la voie de roulement.

INSPECTION ET MAINTENANCE

- Maintenir le chariot dans un état de propreté et les roues toujours lubrifiées.
- Maintenir les roues propres et libres de toutes impuretés.
- Inspecter régulièrement les chariot afin de détecter toute défectuosité possible.

ATC Production
Tous les accessoires des systèmes en mouvement
ATC Production
877 chemin de Savoyan–ZI Les Brosses
38540 Heyrieux–France
atc@atcproduction.com
www.atcproduction.com
Tél. +33(0)4 78 40 07 44

SPECIFICATION DES CHARIOTS MANUELS MODELE C.A.K.

CAPACITE kg			500	1000	2000	3200	5000	10000	20000
CHARGE D'ESSAI kg			750	1500	3000	4800	7500	15000	30000
RAYON DE COURBURE m			0.8	0.9	1	1.2	1.3	2.0	3.5
DIMENSIONS mm	A	a	244	310	327	342	354	380	450
		b	294	410	427	442	455	482	551
		c							
	B		223	270	300	356	405	465	580
	C		188	224	261	308	354	395	499
	H		105	126.5	146	169	197	190	234
	S		31	38	36	40	42	45.5	59
	D		24	30	38	40	50	72	94
	G		32	40	52	62	75	112	138
	F		1.5-3					2-3.5	
M LARGEUR DE FER		a	50-152	64-203	82-203	98-203	106-203	124-203	136-203
		b	50-203	64-305	82-305	98-305	106-305	124-305	136-305
POIDS NET kg		a	6	11.5	18	30	44	82	159
		b	6.5	13	20	34	50	89	167

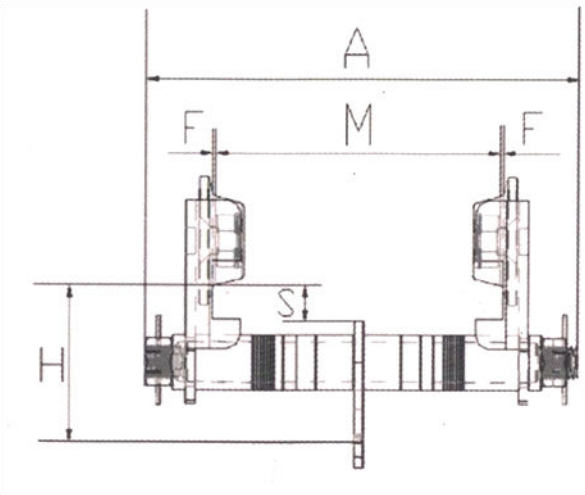

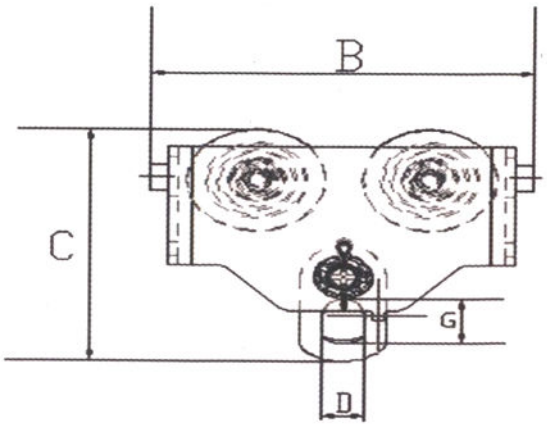

ATC Production
Tous les accessoires des systèmes en mouvement
ATC Production
877 chemin de Savoyan–ZI Les Brosses
38540 Heyrieux–France
atc@atcproduction.com
www.atcproduction.com
Tél. +33(0)4 78 40 07 44

SPECIFICATION DES CHARIOTS MANUELS MODELE C.B.K.
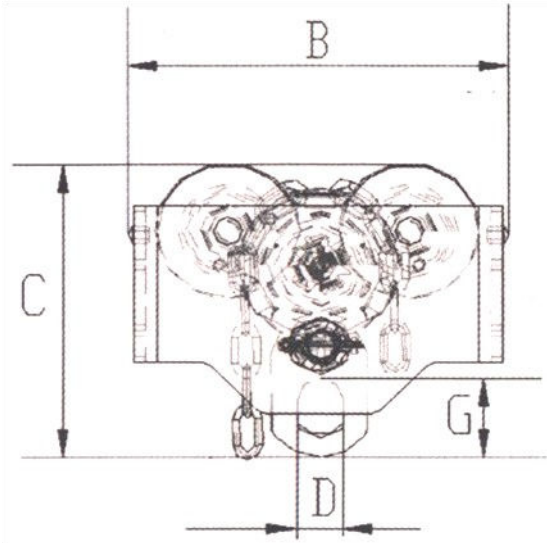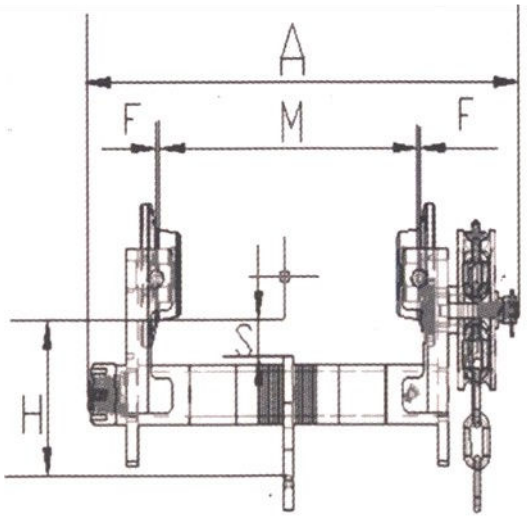
CAPACITE kg			500	1000	2000	3200	5000	10000	20000
CHARGE D'ESSAI kg			750	1500	3000	4800	7500	15000	30000
RAYON DE COURBURE m			0.8	0.9	1	1.2	1.3	2.0	3.5
DIMENSIONS	A	a	273	341	349	362	374	406	498
		b	323	442	450	462	475	506	601
		c							
	B		223	270	300	356	405	465	580
	C		188	224	261	308	354	395	499
	H		105	126.5	146	169	197	190	234
	S		31	38	36	40	42	45.5	59
	D		24	30	38	40	50	72	94
	G		32	40	52	62	75	112	138
S	F		1.5-3					2-3.5	
M LARGEUR DE FER		a	50-152	64-203	82-203	98-203	106-203	124-203	136-203
		b	50-203	64-305	82-305	98-305	106-305	124-305	136-305
POIDS NET kg		a	10	14.5	22	34	47	88	165
		b	10.5	16	24	38	53	94	174