GF4C
Fin de course rotatif

Fin de course rotatif utilisé pour contrôler et mesurer le mouvement des machines industrielles ou la position de la nacelle ou l'angle de tangage des éoliennes.

CARACTERISTIQUES

• Il se compose d'un motoréducteur qui transfère le mouvement aux cames et aux autres dispositifs de détection de mouvement à travers un étage de réduction d'entrée primaire (engrenage à vis sans fin et denture hélicoïdale) et un ou plusieurs étages de sortie secondaires.
• Réglage précis des cames au moyen de vis.
• Contacts NF à ouverture positive pour les fonctions de sécurité.
• Durée de vie mécanique des interrupteurs : jusqu'à 1 million d'opérations.
• Degré de protection IP : GF4C est classé IP65.
• Résistance aux températures extrêmes : -25°C à +70°C.
• Il comprend des arbres de transmission et d'entraînement des engrenages en acier inoxydable, des engrenages et des bagues d'entraînement en technopolymère autolubrifiant et des bagues en bronze fritté moulées dans la base de l'interrupteur de fin de course pour éviter le frottement contre la matière plastique.
• Tous les matériaux et composants utilisés sont résistants à l'usure et garantissent la protection de l'unité contre l'eau et la poussière.

OPTIONS

• Rapports de révolution de 1:1 à 1:969, obtenus en combinant différents étages de sortie secondaires.
• Chacune des deux sorties peut être réglée sur un rapport de révolution différent pour permettre un contrôle diversifié de la machine lorsque des exigences particulières doivent être satisfaites.
• Interrupteurs à action instantanée avec contacts 1NO+1NF ou interrupteurs à action lente avec contact 1NF.
• Il peut être équipé de 2 jeux de cames (avec jusqu'à 7 commutateurs), de potentiomètres et d'encodeurs (seuls ou au-dessus de jeux de cames avec jusqu'à 2 commutateurs) et d'encodeurs absolus Yankee (au-dessus de jeux de cames avec jusqu'à 3 commutateurs) .
• Disponible avec brides, pignons et accouplements.
• Disponible avec des interrupteurs à commande directe pour permettre une action directe sur le moteur.

CERTIFICATIONS

• Marquage CE et marquage cULus*

Remplissez le « formulaire de demande » pour une configuration précise du produit.

* Non disponible sur toutes les versions.

Les données et les produits illustrés sur cette brochure peuvent subir des variations sans préavis. En aucun cas, les descriptions correspondantes ne pourront avoir une valeur contractuelle.

CERTIFICATIONS

Conformité aux directives communautaires	2014/35/UE Directive Basse Tension
	Directive Machines 2006/42/CE
Conformité aux normes CE	EN 60204-1 Sécurité des machines - Équipement électrique des machines
	EN 60947-1 Appareillage basse tension
	EN 60947-5-1 Appareillage de commutation et de commande à basse tension - Appareils de circuits de commande et éléments de commutation - Appareils de circuits de commande électromécaniques
	EN 60529 Degrés de protection fournis par les enveloppes
Conformité aux normes cULus	CSA-C22.2 No 14-13 Équipement de contrôle industriel
	Équipement de contrôle industriel UL 508
Marquages et homologations	CE cULus*

CARACTÉRISTIQUES TECHNIQUES GÉNÉRALES

Température ambiante	Stockage -40°C/+70°C
	Utilisation -25°C/+70°C
Degré de protection IP	IP 65
Catégorie d'isolation	Class II
Entrée de câble	Presse étoupe M20
Arbres	Acier inoxydable AISI 303

CARACTÉRISTIQUES TECHNIQUES DES CONTACTS DE COMMANDE AUXILIAIRE

Code	**PRSL0036XX**	**PRSL0037XX**
Catégorie d'utilisation	AC 15	
Tension nominale d'utilisation	3 A	
Courant nominal d'utilisation	250 Vac	
Courant thermique nominal	10 A	
Tension nominale d'isolation	300 Vac	
Durée de vie mécanique	$1x10^6$ manoeuvres	
Connexions	Bornes avec vis serre-fils	
câbles ou fils	1x2,5 mm2, 2x1,5 mm2 (UL (c)UL : conducteurs en cuivre (CU) 60°C ou 75°C avec câble rigide ou souple 16-18 AWG)	
Couple de serrage	0,8 Nm	
Type de contact	Ouverture double, action rapide	Ouverture double, action lente
Contacts	1NO+1NC (Tous les contacts NC sont du type à ouverture positive ⊖)	1NC (Tous les contacts NC sont du type à ouverture positive ⊖)
Schéma	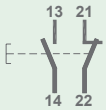	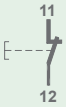
Marquages et homologations	CE cULus EAC	

* Non disponible sur toutes les versions.

Code	PRSL0110XX	PRSL0111XX
Catégorie d'utilisation	AC 15	
Tension nominale d'utilisation	250 Vac	
Courant nominal d'utilisation	3 A	
Courant thermique nominal	10 A	
Tension nominale d'isolation	300 Vac	
Durée de vie mécanique	$10x10^6$ manoeuvres	
Connexions	Bornes avec vis serre-fils	
câbles ou fils	1x2,5 mm2, 2x1,5 mm2 (UL (c)UL : conducteurs en cuivre (CU) à 60 °C ou 75 °C avec câble rigide ou souple 14-22 AWG)	
Couple de serrage	0.5 Nm	
Type de contact	Ouverture double, action rapide	Ouverture double, action lente
Contacts	1NO+1NC (Tous les contacts NC sont du type à ouverture positive ⊖)	1NC (Tous les contacts NC sont du type à ouverture positive ⊖)
Schéma	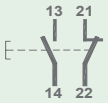	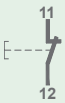
Marquages et homologations	CE cULus EAC	

CARACTÉRISTIQUES TECHNIQUES DES CONTACTS À COMMANDE DIRECTE

Code	PRSL0455PI
Catégorie d'utilisation	AC 3
Tension nominale d'utilisation	400 Vac
Courant nominal d'utilisation	10 A
Courant thermique nominal	20 A
Tension nominale d'isolation	660 Vac
Durée de vie mécanique	$1x10^6$ manoeuvres
Connexions	Bornes avec vis serre-fils
câbles ou fils	2x1.5 mm^2, 1x2.5 mm^2
Couple de serrage	0.8 Nm
Type de contact	Bipolaire
Contacts	2NC
Schéma	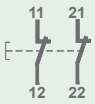
Marquages et homologations	CE

CARACTÉRISTIQUES TECHNIQUES DES POTENTIOMÈTRES

Code des potentiomètres avec support	PA020001	PA020002
Valeur ohmique	10 kΩ	10 kΩ blocage mécanique
Résolution	Infinie	
Linéarité indépendante	±1%	
Durée de vie	$10x10^6$ Manoeuvres	
Température ambiante de fonctionnement	-55°C/+105°C	
Rotation continue (sans butée)	360°	
Rotation continue (avec butée)	333° ±5°	
Angle électrique réel	310° ±5°	
Tolérance de valeur ohmique	±20%	

Code des potentiomètres avec support	PA020006	PA020007	PA020008
Valeur **Ohmi**que	4.7 kΩ	10 kΩ	2.2 kΩ
Linéarité **independante(ref. AEA -3°)**		±0,25%	
Durée de vie		$3x10^6$ Manoeuvres	
Température ambiante de fonctionnement		-55°C/+125°C	
Angle mécanique		360° continu	
Angle électrique réel **(AEA)**		355° ±5°	
Tolérance de valeur ohmique		±5%	
Dérive de température		< 50 PPM/°C	

Code des potentiomètres avec support	PA020003	PA020004	PA020005
Valeur Ohmique	10 kΩ	10 kΩ	5 kΩ
Connexions montage	4 paliers	3 paliers	4 paliers
Linéarité independante **(over AEA -3°)**	≤ ±1%	≤ ±0.35%	≤ ±1%
Durée de vie		$5x10^6$ Manoeuvres	
Température ambiante de fonctionnement		-55°C/+125°C	
Angle mécanique		360° continu	
Angle électrique réel (AEA)		340°±5°	
Tolérance de valeur ohmique	Max ± 20% at 20°C	Max ±10% at 20°C	Max ±20% at 20°C

Code du potentiomètre avec support	PA020009
Valeur Ohmique	2 kΩ
Résolution	Mieux que 0.008°
Linéarité	±0.075%
Linéarité independante	±0.075%
Durée de vie	$100x10^6$ Manoeuvres
Température ambiante de fonctionnement	-40°C/+100°C
Angle mécanique	360° continu
Angle électrique réel	350° ±2°
Tolérance de valeur ohmique	±20%

CARACTÉRISTIQUES TECHNIQUES DES CODEURS

Code avec support	PA030001	PA030002
Résolution	36 impulsions/tour	150 impulsions/tour
Température ambiante de fonctionnement	-40°C/+85°C	
Code	Incrémentale	
Tension d'alimentation	4.5 Vdc min. to 30 Vdc max. (35 mA max. - sans charge)	
Tension de sortie	Basse : 500 mV max. à 10 mA Haute : (Vin – 0.6) at -10 mA (Vin – 1.3) à -25 mA	
Courant de sortie	25 mA max. Charge par canal de sortie	
Format de sortie	Deux canaux (A, B) en quadrature avec Index (Z)	
Sens de phase	A avance.B en.sens horaire (CW) à partir du côté de montage de l'encodeur	
Précision	+/- 0.8 arc-min.	
Sorties	Push pull	
Protection électrique	Protection contre l'inversion de polarité et les courts-circuits de sortie	

CERTIFICATIONS DU CODEUR ABSOLUE YANKEE

Conformité aux directives communautaires	2014/30/UE Directive sur la compatibilité électromagnétique (CEM)
	Directive Machines 2006/42/CE
	2014/35/UE Directive Basse Tension (LVD)
Conformité aux normes CE	EN 61326-1 Appareils électriques de mesure, de contrôle et de laboratoire - Exigences CEM
	EN 60529 Degrés de protection fournis par les enveloppes
Conformité aux normes cULus	CSA-C22.2 No 14-13 Équipement de contrôle industriel
	Équipement de contrôle industriel UL 508
Marquages et homologations	CE cULus

CARACTERISTIQUES TECHNIQUES GENERALES DU CODEUR ABSOLUE YANKEE

Température ambiante	Stockage-40°C/+80°C
	Utilisation -40°C/+80°C
Degré de protection IP	IP 20
Rotation libre	360°
Vitesse de rotation maximale	800 rpm

CARACTERISTIQUES ELECTRIQUES DU CODEUR ABSOLUE YANKEE

Code	PA01AA01	PA01AB01	PA01AC01
Sortie analogique	Courant 4 ÷ 20 mA	Tension 0 ÷ 10 V	PWM 0 ÷ 100 %
Alimentation	12 ÷ 48 Vdc/12 ÷ 48 Vac		
Protection contre l'inversion de polarité	oui		
Absorption	50 mA		
Résolution	10 bit		
Linéarité	+/-0.5°		
Max. hystérésis	0.1°		
Mise à zéro	Par bouton/câble		
Sens d'incrémentation du signal	CW (standard)/CCW (sur demande)		
Connexions	Bornier		
Capacité de serrage des bornes	0.14 mm² - 1.5 mm²		
Couple de serrage	0.22 Nm - 0.25 Nm		

DIMENSIONS D'ENCOMBREMENT (mm)

Standard

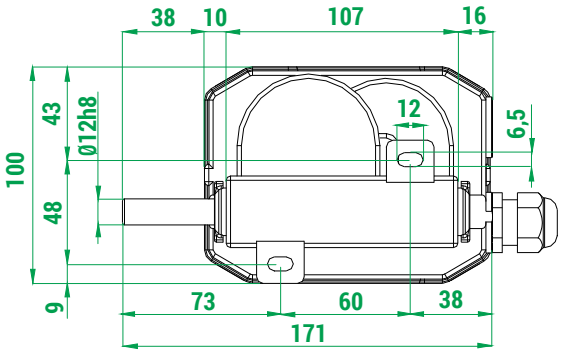

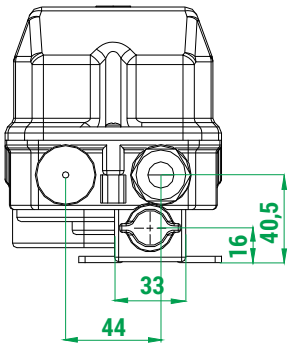

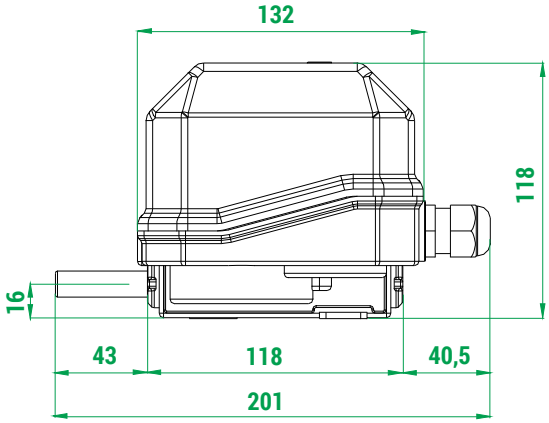

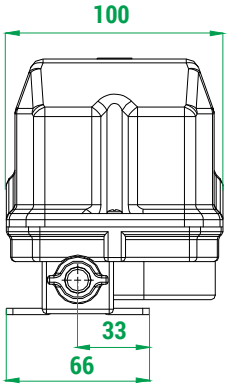

Avec bride de fixation

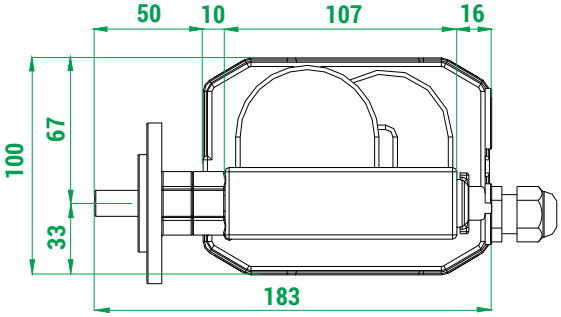

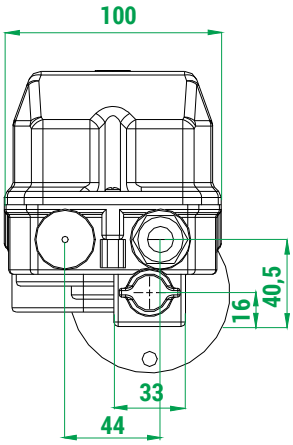

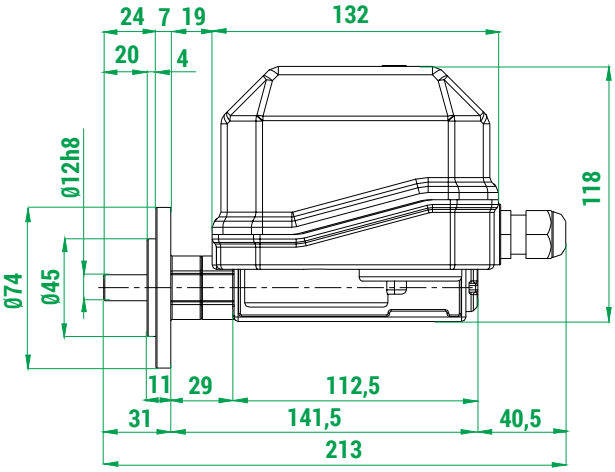

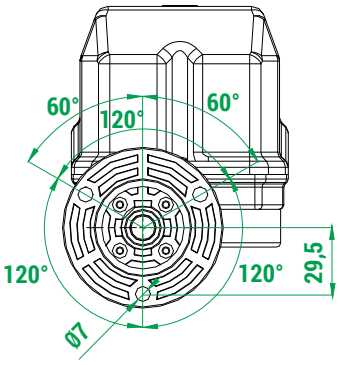

FINS DE COURSE STANDARD

les fins de course standard sont équipés de cames PRSL 7140 PI

Rapport tour nominal	Nombre de cames et contacts	Contacts	
		PRSL0036XX 1NO+1NC	PRSL0037XX 1NC
		Code	Code
1:1	2	PF090300010003	PF090300010004
	3	PF090300010002	PF090300010005
	4	PF090300010001	PF090300010006
1:5	2	PF090300050002	PF090300050004
	3	PF090300050003	PF090300050005
	4	PF090300050001	PF090300050006
1:10	2	PF090300100003	PF090300100005
	3	PF090300100004	PF090300100006
	4	PF090300100002	PF090300100007
1:15	2	PF090300150004	PF090300150007
	3	PF090300150003	PF090300150008
	4	PF090300150002	PF090300150001
1:20	2	PF090300200002	PF090300200004
	3	PF090300200003	PF090300200005
	4	PF090300200001	PF090300200006
1:25	2	PF090300250006	PF090300250007
	3	PF090300250003	PF090300250008
	4	PF090300250001	PF090300250002
1:50	2	PF090300500002	PF090300500028
	3	PF090300500003	PF090300500017
	4	PF090300500006	PF090300500007
1:75	2	PF090300750007	PF090300750009
	3	PF090300750008	PF090300750010
	4	PF090300750004	PF090300750006
1:100	2	PF090301000002	PF090301000001
	3	PF090301000006	PF090301000013
	4	PF090301000003	PF090301000004
1:150	2	PF090301500002	PF090301500001
	3	PF090301500011	PF090301500009
	4	PF090301500008	PF090301500003
1:200	2	PF090302000006	PF090302000007
	3	PF090302000002	PF090302000004
	4	PF090302000003	PF090302000008
1:250	2	PF090302500003	PF090302500009
	3	PF090302500007	PF090302500010
	4	PF090302500008	PF090302500011
1:300	2	PF090303000004	PF090303000008
	3	PF090303000006	PF090303000009
	4	PF090303000007	PF090303000010

DESSIN COMPOSANTS

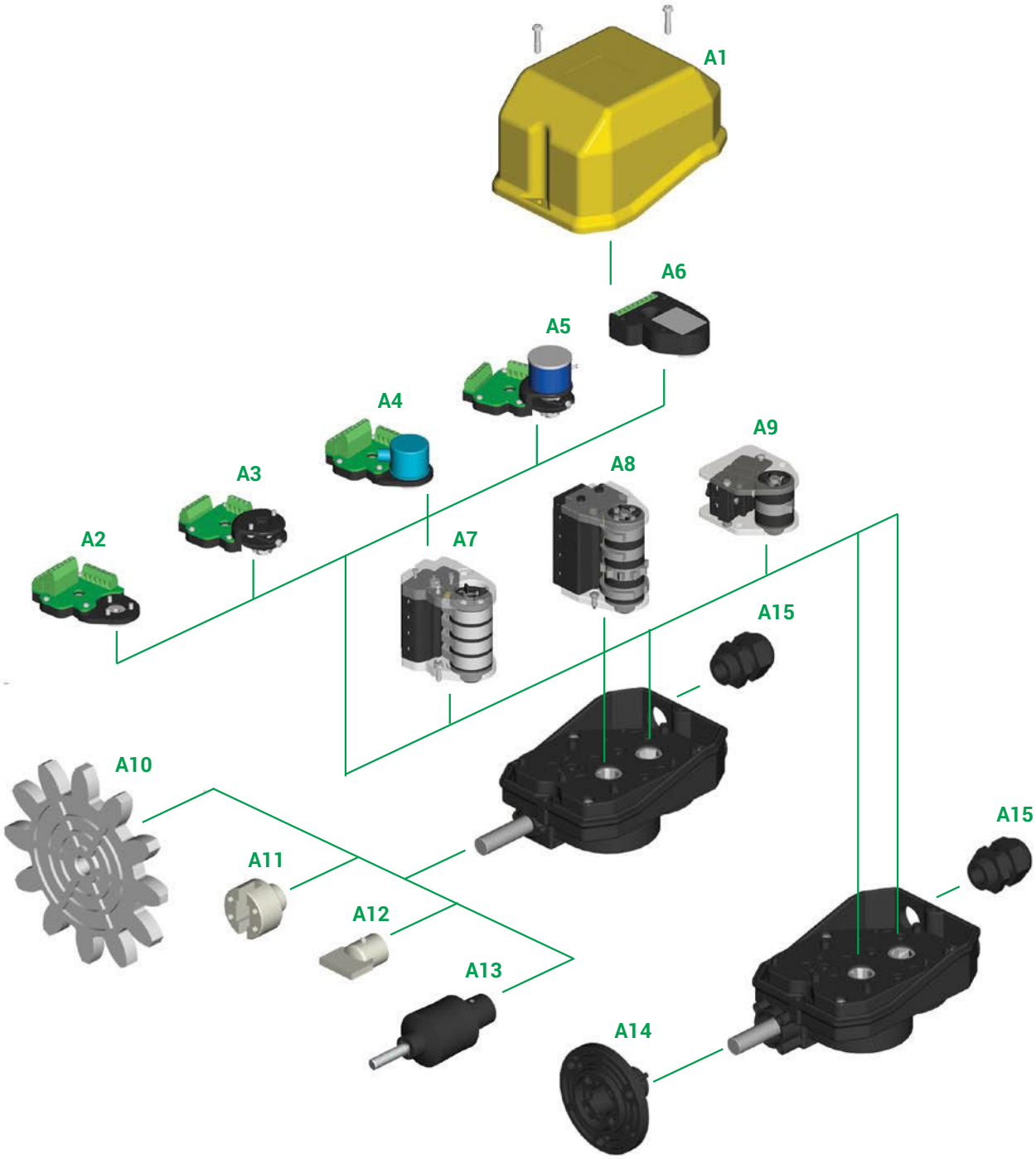

Les descriptions de tous les composants se trouvent dans les tableaux ci-dessous: “Groupes cames standard”, “Potentiomètres et encodeurs”, “Accessoires

COMPOSANTS

Groupes cames standard

Ref.	Dessin	Nombre et type de cames	Nombre et type de contacts	Code
A7	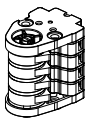	2 cames A	2 contacts PRSL0110XX	FCL20001
		2 cames A	2 contacts PRSL0111XX	FCL20002
		Cames A+C	2 contacts PRSL0110XX	FCL20003
		Cames A+C	2 contacts PRSL0111XX	FCL20004
		2 cames C	2 contacts PRSL0110XX	FCL20005
		2 cames C	2 contacts PRSL0111XX	FCL20006
		Cames D+D+B+F	4 contacts PRSL0110XX	FCL40001
		Cames D+D+B+F	4 contacts PRSL0111XX	FCL40002
		4 cames A	4 contacts PRSL0110XX	FCL40003
		4 cames A	4 contacts PRSL0111XX	FCL40004
		Cames A+A+C+C	4 contacts PRSL0110XX	FCL40005
		Cames A+A+C+C	4 contacts PRSL0111XX	FCL40006
		4 cames C	4 contacts PRSL0110XX	FCL40007
		4 cames C	4 contacts PRSL0111XX	FCL40008
		Cames C+C+C+E	4 contacts PRSL0110XX	FCL40009
		Cames C+C+C+E	4 contacts PRSL0111XX	FCL40010
		Cames A+A+E+E	4 contacts PRSL0110XX	FCL40011
		Cames A+A+E+E	4 contacts PRSL0111XX	FCL40012
A8		2 cames A	2 contacts PRSL0036XX	PRFC0010PE
		2 cames A	2 contacts PRSL0037XX	PRFC0011PE
		2 cames C	2 contacts PRSL0036XX	PRFC0012PE
		2 cames C	2 contacts PRSL0037XX	PRFC0013PE
		3 cames A	3 contacts PRSL0036XX	PRFC0020PE
		3 cames A	3 contacts PRSL0037XX	PRFC0021PE
		3 cames C	3 contacts PRSL0036XX	PRFC0022PE
		3 cames C	3 contacts PRSL0037XX	PRFC0024PE
		4 cames A	4 contacts PRSL0036XX	PRFC0030PE
		4 cames A	4 contacts PRSL0037XX	PRFC0031PE
		4 cames C	4 contacts PRSL0036XX	PRFC0032PE
		4 cames C	4 contacts PRSL0037XX	PRFC0034PE
A9		1 came A	1 contacts PRSL0455PI	PRFC0101PE
		2 cames A	2 contacts PRSL0455PI	PRFC0103PE

D'autres groupes de cames avec 2/3/4 contacts PRSL0036XX/PRSL0037XX/PRSL0110XX/PRSL0111XX ou avec 1 ou 2 contacts PRSL0455PI sont disponibles sur demande.

Tableau de référence des cames pour les ensembles avec contacts PRSL0110XX et PRSL0111XX

Cames			Code	Angle de commutation avec PRSL0110XX	Angle de commutation avec PRSL0111XX
A		1 pointe	PRSL7194PI	21,5° ±0,5°	23,0° ±0,5°
B		10 pointes	PRSL7193PI	21,5° ±0,5°	23,0° ±0,5°
C		Secteur 60°	PRSL7195PI	82,0° ±0,5°	86,0° ±0,5°
D		Secteur 72°	PRSL7196PI	94,0° ±0,5°	97,5° ±0,5°
E		Secteur 180°	PRSL7191PI	204,5° ±0,5°	203,0° ±0,5°
F		Secteur 305°	PRSL7192PI	328,5° ±0,5°	327,0° ±0,5°

Tableau de référence des cames pour les ensembles avec contacts PRSL0036XX, PRSL0037XX et PRSL0455PI

Cames			Code	Angle de commutation avec **PRSL036XX**	Angle de commutation avec **PRSL037XX**
A		1 pointe	PRSL7140PI	21,0° ±0,5°	25,0° ±0,5°
B		10 pointes	PRSL7142PI	16,5° ±0,5°	21,5° ±0,5°
C		Secteur 60°	PRSL7141PI	80,0° ±0,5°	86,0° ±0,5°
E		Secteur 180°	PRSL7144PI	199,5° ±0,5°	205,5° ±0,5°
H		Secteur 335°	PRSL7143PI	343,5° ±0,5°	349,0° ±0,5°

Potentiomètres, codeurs et capteurs de position

Ref.	Dessin	Description	Code
A2		Support pour codeur	PA030000
A3		Support pour potentiomètre	PA020000
A4		Codeur 36 imp/tour avec support	PA030001
		Codeur 150 imp/tour avec support	PA030002
A5		Potentiomètre 10 kΩ avec support	PA020001
		Potentiomètre 10 kΩ butée mécanique avec support	PA020002
		Potentiomètre 10 kΩ ±10% 4 pins avec support	PA020003
		Potentiomètre 10 kΩ ±10% 3 pins avec support	PA020004
		Potentiomètre 5 kΩ ±10% avec support	PA020005
		Potentiomètre 4.7 kΩ avec support	PA020006
		Potentiomètre 10 kΩ avec support	PA020007
		Potentiomètre 2.2 kΩ avec support	PA020008
		Potentiomètre 2KΩ avec support	PA020009

Potentiomètres, codeurs et capteur de position

A6		Codeur absolu Yankee - sortie courant	PA01AA01
		Codeur absolu Yankee - sortie tension	PA01AB01
		Codeur absolu Yankee - Sortie PWM	PA01AC01

Accessoires

Ref.	Dessin	Description	Code
A1	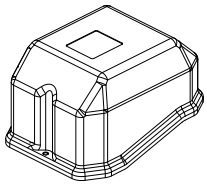	Couvercle	PRSL5582PI
A10		Pignon	Voir les tableaux des pignons
A11		Embrayage femelle avec goupille	PRSL0920PI
A12		Embrayage male avec goupille	PRSL0919PI
A13	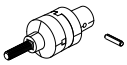	Accouplement avec goupille	PRSL0981PI
A14		Bride de fixation	PRSL0947PI
A15		Presse étoupe M20	PRPS0064PE

Pignons moulés

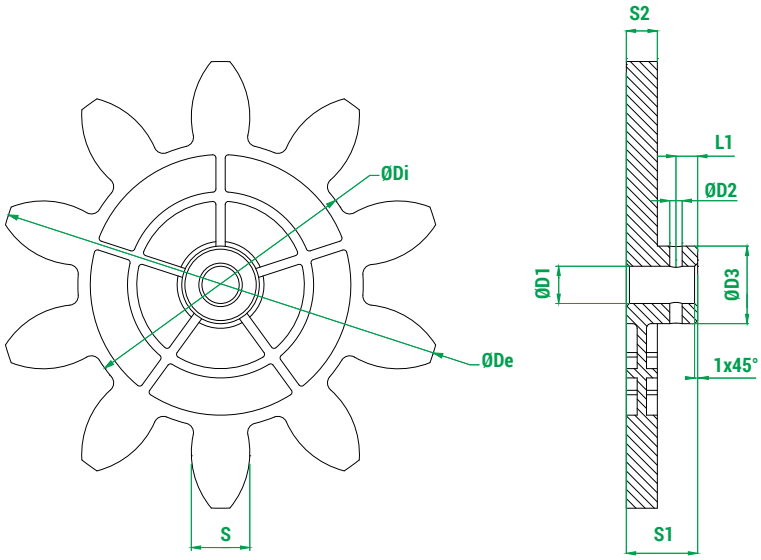

Légende	
Z	Nombre de dents
M	Module
Dp	Diamètre primitif
De	Diamètre extérieur
Di	Diamètre intérieur
a	Addendum
d	Dedendum
Alpha	Angle de pression

Code	Z	M	Dp	De	Di	a	d	S	Alpha	D1	D2	D3	S1	S2	L1
PRSL0915PI	8	20.00	160.00	200.00	113.20	20.00	23.40	31.41	20.00	12.00	4.00	24.00	23.00	10.00	7.00
PRSL0912PI	10	12.00	120.00	144.00	92.00	12.00	14.00	18.85	20.00	12.00	4.00	25.00	23.00	10.00	7.00
PRSL0913PI	10	14.00	140.00	168.00	107.24	14.00	16.38	21.99	20.00	12.00	4.00	24.60	23.00	10.00	7.00
PRSL0914PI	10	16.00	160.00	192.00	122.67	16.00	18.67	25.13	20.00	12.00	4.00	24.00	23.00	10.00	7.00
PRSL0917PI	11	6.00	66.00	78.00	51.96	6.00	7.02	9.42	20.00	12.00	4.00	19.00	23.00	8.00	7.00
PRSL0916PI	12	5.00	60.00	70.00	48.30	5.00	5.83	7.85	20.00	12.00	4.00	20.00	23.00	8.00	7.00
PRSL0918PI	12	8.00	96.00	112.00	77.28	8.00	9.36	12.56	20.00	12.00	3.90	21.50	23.50	10.00	7.00
PRSL0911PI	12	10.00	120.00	140.00	96.67	10.00	11.67	15.71	20.00	12.00	4.00	25.00	23.50	10.00	7.00
PRSL0944PI	12	12.00	144.00	168.00	116.00	12.00	14.00	18.85	20.00	12.00	4.00	24.00	23.00	10.00	7.00

Unité de mesure : mm.

Pignons découpés au jet d'eau

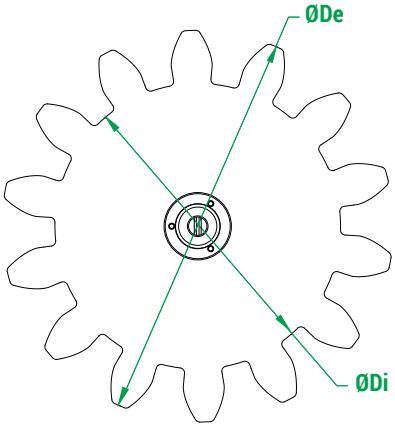

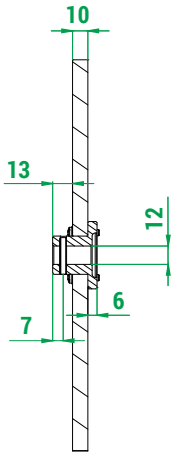

Légende	
Z	Nombre de dents
M	Module
Dp	Diamètre primitif
De	Diamètre extérieur
Di	Diamètre intérieur
a	Addendum
d	Dedendum
Alpha	Angle de pression

Code	Z	M	Dp	De	Di	a	d	Alpha
PRSL0857PI	8	18.00	144.00	180.00	102.00	18.00	21.00	20.00
PRSL0855PI	8	24.00	192.00	240.00	136.00	24.00	28.00	20.00
PRSL0992PI	9	10.00	90.00	110.00	66.67	10.00	11.67	20.00
PRSL0879PI	9	16.00	144.00	176.00	106.67	16.00	18.67	20.00
PRSL0854PI	9	18.00	162.00	198.00	120.00	18.00	21.00	20.00
PRSL0871PI	9	20.00	180.00	220.00	133.33	20.00	23.33	20.00
PRSL0849PI	9	24.00	216.00	264.00	160.00	24.00	28.00	20.00
PRSL0846PI	10	10.00	100.00	120.00	76.67	10.00	11.67	20.00
PRSL0993PI	10	18.00	180.00	216.00	138.00	18.00	21.00	20.00
PRSL0970PI	10	22.00	220.00	264.00	168.52	22.00	25.74	20.00
PRSL0856PI	10	24.00	240.00	288.00	184.00	24.00	28.00	20.00
PRSL0861PI	11	12.00	132.00	156.00	104.00	12.00	14.00	20.00
PRSL0998PI	11	18.00	198.00	234.00	156.00	18.00	21.00	20.00
PRSL0997PI	11	20.00	220.00	260.00	173.36	20.00	23.32	20.00
PRSL0859PI	11	24.00	264.00	312.00	204.00	24.00	30.00	20.00
PRSL0863PI	12	14.00	168.00	196.00	133.00	14.00	17.50	20.00
PRSL0897PI	12	16.00	192.00	224.00	154.67	16.00	18.67	20.00
PRSL0972PI	12	18.00	216.00	252.00	173.88	18.00	21.06	20.00
PRSL0845PI	12	20.00	240.00	280.00	193.34	20.00	23.32	20.00
PRSL0878PI	12	24.00	288.00	336.00	232.00	24.00	28.00	20.00
PRSL0860PI	13	6.00	78.00	90.00	63.00	6.00	7.50	20.00
PRSL0853PI	13	12.00	156.00	178.59	126.00	11.29	15.00	20.00
PRSL0898PI	13	16.00	208.00	240.00	170.67	16.00	18.66	20.00
PRSL0862PI	14	10.00	140.00	169.00	125.00	15.00	7.50	20.00
PRSL0896PI	14	16.00	224.00	256.00	186.67	16.00	18.67	20.00
PRSL0999PI	14	18.00	252.00	288.00	210.00	18.00	21.00	20.00
PRSL0848PI	14	20.00	280.00	320.00	233.33	20.00	23.33	20.00
PRSL0858PI	15	18.00	270.00	306.00	228.00	18.00	21.00	20.00
PRSL0847PI	16	20.00	320.00	360.00	273.33	20.00	23.33	20.00
PRSL0973PI	17	10.00	170.00	190.00	145.00	10.00	12.50	22.89
PRSL0974PI	17	14.00	238.00	266.00	203.00	14.00	17.50	22.89
PRSL0851PI	20	6.00	120.00	132.00	105.00	6.00	7.50	22.89
PRSL0844PI	25	1.00	25.00	27.00	22.50	1.00	1.25	22.89

Unité de mesure : mm.

GF4C - FORMULAIRE DE DEMANDE DE FIN DE COURSE NON STANDARD

Instructions

(Voir les pages suivantes pour la liste des composants et les légendes)

1. **Version**: cocher la version souhaitée.
2. **Rapport de réduction :** indiquer le rapport de réduction requis pour chaque sortie.
3. **Groupe cames standard**: indiquer le groupe cames standard requis pour chaque sortie

   ATTENTION : pour les configurations possibles, voir le « tableau configurations avec cames / contacts
4. **Groupes cames personnalisés**: pour les groupes de cames non standard, remplir le schéma en choisissant les cames et les contacts requis.

   ATTENTION : pour les configurations possibles, voir le « tableau configurations avec cames / contacts
   Cames personnalisées disponibles sur demande.
5. **Potentiomètres, codeurs, Yankee**: indiquer le code du potentiomètre, de l'encodeur ou du Yankee requis. Reportez-vous au tableau « Configurations avec potentiomètres, encodeurs et Yankee » pour les configurations possibles.
6. **Presse étoupe:** choisir le nombre de presse-étoupes requis.
7. **Embrayage, Accouplement, bride, pignons :** Indiquer si voulez un embrayage male et/ou femelle, accouplement,bride de fixation et/ou pignons
   Lorsqu'un pignon standard est requis, indiquer le code dans le tableau des pignons du catalogue
   Lorsqu'un pignon spécial est requis, indiquer le nombre de dents, le module et le diamètre primitif.
8. **Arbre** : Indiquer le type d'arbre requis.
   Des arbres personnalisés sont disponibles sur demande.

Version 1

☐ Version IP00 (sans couvercle)

☐ Version IP65

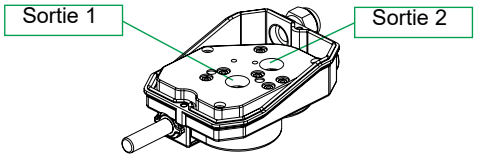

Rapport de réduction 2

Sortie 1			Sortie 2
☐ 1:1	☐ 1:25	☐ 1:200	1: ☐
☐ 1:5	☐ 1:50	☐ 1:250	Tous les rapports de réduction ne sont pas disponible
☐ 1:10	☐ 1:70	☐ 1:300	
☐ 1:15	☐ 1:100	☐ 1:450	
☐ 1:20	☐ 1:150	☐ 1: ☐	

Goupes cames Standard 3

Code groupe cames

_____ Sortie 1

_____ Sortie 2

Groupes cames personnalisés 4

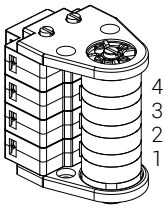

Sortie 1

Code cames	Code contacts
4 _____	_____
3 _____	_____
2 _____	_____
1 _____	_____

Sortie 2

Code Cames	Code contacts
4 _____	_____
3 _____	_____
2 _____	_____
1 _____	_____

Potentiomètres, codeurs, Yankee 5

	Sortie 1	Sortie 2
Code	_____	_____

Presse etoupes 6

☐ 1 presse étoupe M20

☐ 2 presse étoupes M20

☐ **Embrayage Male** ☐ **Accouplement** 7

☐ **Embrayage femelle** ☐ **Bride de fixation**

☐ **Pignon**

Code pignon _____

Pignon spécial

Nombre de dents _____

Module _____

Diamètre primitif _____

8

☐ **Arbre standard**

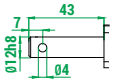

☐ **Arbre standard sans trou**

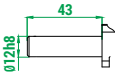

☐ **Arbre flexible**

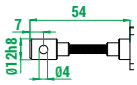

3 Légende - Groupe cames standard

Nb et type de contacts	Nb et type de cames	Code
2 x PRSL0036XX	2 cames A	PRFC0010PE
	2 cames C	PRFC0012PE
2 x PRSL0037XX	2 cames A	PRFC0011PE
	2 cames C	PRFC0013PE
3 x PRSL0036XX	3 cames A	PRFC0020PE
	3 cames C	PRFC0022PE
3 x PRSL0037XX	3 cames A	PRFC0021PE
	3 cames C	PRFC0024PE
4 x PRSL0036XX	4 cames A	PRFC0030PE
	4 cames C	PRFC0032PE
4 x PRSL0037XX	4 cames A	PRFC0031PE
	4 cames C	PRFC0034PE
2 x PRSL0110XX	2 cames A	FCL20001
	Cames A+C	FCL20003
	2 cames C	FCL20005
4 x PRSL0110XX	Cames D+D+B+F	FCL40001
	4 cames A	FCL40003
	Cames A+A+C+C	FCL40005
	4 cames C	FCL40007
	Cames C+C+C+E	FCL40009
	Cames A+A+E+E	FCL40011
2 x PRSL0111XX	2 cames A	FCL20002
	Cames A+C	FCL20004
	2 cames C	FCL20006
4 x PRSL0111XX	Cames D+D+B+F	FCL40002
	4 cames A	FCL40004
	Cames A+A+C+C	FCL40006
	4 cames C	FCL40008
	Cames C+C+C+E	FCL40010
	Cames A+A+E+E	FCL40012
1 x PRSL0455XPI	1 came A	PRFC0101PE
2 x PRSL0455XPI	2 cames A	PRFC0103PE

7 Légende - Potentiomètre, codeurs et Yankee

Description	Code
Potentiomètre 10 kΩ avec support	PA020001
Potentiomètre 10 kΩ butée mécanique avec support	PA020002
Potentiomètre 10 kΩ ±10% 4 pins avec support	PA020003
Potentiomètre 10 kΩ ±10% 3 pins avec support	PA020004
Potentiomètre 5 kΩ ±10% avec support	PA020005
Potentiomètre 4,7 kΩ avec support	PA020006
Potentiomètre 10 kΩ avec support	PA020007
Potentiomètre 2,2 kΩ avec support	PA020008
Potentiomètre 2KΩ avec support	PA020009
Codeur 36 imp/tour. avec support	PA030001
Codeur 150 imp/tour. avec support	PA030002
Yankee - sortie courant	PA01AA01
Yankee - sortie tension	PA01AB01
Yankee - sortie PWM	PA01AC01

4 Légende - Contacts

Commande auxiliairel			
PRSL0036XX	**PRSL0037XX**	**PRSL0110XX**	**PRSL0111XX**
1NO+1NC	1NC	1NO+1NC	1NC

Commande Directe
PRSL0455PI
2NC

4 Légende - Cames standard

Cam			Code pour contacts PRSL0036XX, PRSL0037XX, PRFC0455PI	Angle de commutation avec contact PRSL0036XX	Angle de commutation avec contact PRSL0037XX	Code pour contacts PRSL0110XX, PRSL0111XX	Angle de commutation avec contact PRSL0110XX	Angle de commutation avec contact PRSL0111XX
A		1 pointe	PRSL7140PI	21,0° ±0,5°	25,0° ±0,5°	PRSL7194PI	21,5° ±0,5°	23,0° ±0,5°
B		10 pointes	PRSL7142PI	16,5° ±0,5°	21,5° ±0,5°	PRSL7193PI	21,5° ±0,5°	23,0° ±0,5°
C		Secteur 60°	PRSL7141PI	80,0° ±0,5°	86,0° ±0,5°	PRSL7195PI	82,0° ±0,5°	86,0° ±0,5°
D		Secteur 72°	/	/	/	PRSL7196PI	94,0° ±0,5°	97,5° ±0,5°
E		Secteur 180°	PRSL7144PI	199,5° ±0,5°	205,5° ±0,5°	PRSL7191PI	204,5° ±0,5°	203,0° ±0,5°
F		Secteur 305°	/	/	/	PRSL7192PI	328,5° ±0,5°	327,0° ±0,5°
H		Secteur 335°	PRSL7143PI	343,5° ±0,5°	349,0° ±0,5°	/	/	/

4 Tableau - Configurations avec groupe cames/contacts

Groupe cames avec contacts PRSL0036XX et PRSL0037XX

En cas d'utilisation des groupes de cames avec contacts PRSL0036XX et PRSL0037XX :

- il est possible de monter jusqu'à 4 contacts sur la sortie 2
- il est possible de monter jusqu'à 3 contacts sur la sortie 1

Il est possible de monter 4 contacts sur la sortie 1 uniquement lorsque la sortie 2 est laissée vide.

Groupe cames avec contacts PRSL0110XX and PRSL0111XX

Lors de l'utilisation des groupes cames avec contacts PRSL0110XX et PRSL0111XX, il est possible de monter jusqu'à 4 contacts sur chaque sortie.

Groupe cames avec contact PRSL0455PI

Lors de l'utilisation des groupes de cames avec contact PRSL0455PI, il est possible de monter seulement 1 contact sur chaque sortie.
Il est possible de monter 2 contacts sur la sortie 1 uniquement lorsque la sortie 2 est laissée vide.

5 Tableau - Configurations avec potentiomètres, codeurs et Yankee

Groupe cames avec contacts PRSL0036XX and PRSL0037XX

Lors de l'utilisation de groupes cames avec contacts PRSL0036XX et PRSL0037XX, il est possible de monter des potentiomètres, codeurs et Yankee uniquement sur la sortie où il n'y a pas de groupe de cames/contacts. Il n'est pas possible de monter des potentiomètres, encodeurs ou Yankee sur un ensemble de cames/contacts.

* Les potentiomètres marqués d'un * peuvent être montés sur la sortie 1 ou sur la sortie 2, mais l'autre sortie doit être laissée vide.

Groupe cames avec contacts PRSL0110XX and PRSL0111XX

Les potentiomètres, codeurs et Yankee peuvent être montés sur les sorties 1 et 2 seules (nombre d'interrupteurs = 0), ou sur un groupe de cames avec contacts PRSL0110XX et PRSL0111XX selon les configurations possibles indiquées dans le tableau suivant.

* Les potentiomètres marqués d'un * peuvent être montés sur la sortie 1 ou sur la sortie 2, mais l'autre sortie doit être laissée vide.

	SORTIE 1					SORTIE 2				
	Nb de contacts PRSL0110XX-PRSL0111XX					Nb de contact PRSL0110XX-PRSL0111XX				
Potentiomètres, codeurs et Yankee	0	1	2	3	4	0	1	2	3	4
PA020001	OUI	OUI	NON	NON	NON	OUI	OUI	NON	NON	NON
PA020002	OUI	OUI	NON	NON	NON	OUI	OUI	NON	NON	NON
PA020003	OUI	OUI	OUI	NON	NON	OUI	OUI	OUI	NON	NON
PA020004	OUI	OUI	OUI	NON	NON	OUI	OUI	OUI	NON	NON
PA020005	OUI	OUI	OUI	NON	NON	OUI	OUI	OUI	NON	NON
PA020006*	OUI	OUI	NON	NON	NON	OUI	OUI	NON	NON	NON
PA020007*	OUI	OUI	NON	NON	NON	OUI	OUI	NON	NON	NON
PA020008*	OUI	OUI	NON	NON	NON	OUI	OUI	NON	NON	NON
PA020009*	OUI	NON	NON	NON	NON	OUI	NON	NON	NON	NON
PA030001	OUI	OUI	OUI	NON	NON	OUI	OUI	OUI	NON	NON
PA030002	OUI	OUI	OUI	NON	NON	OUI	OUI	OUI	NON	NON
PA01AA01	OUI	OUI	OUI	OUI	NON	OUI	OUI	OUI	OUI	NON
PA01AB01	OUI	OUI	OUI	OUI	NON	OUI	OUI	OUI	OUI	NON
PA01AC01	OUI	OUI	OUI	OUI	NON	OUI	OUI	OUI	OUI	NON