ATC Production
Tous les accessoires des systèmes en mouvement
ATC Production
877 chemin de Savoyan–ZI Les Brosses
38540 Heyrieux–France
atc@atcproduction.com
www.atcproduction.com
Tél. +33(0)4 78 40 07 44

FIN DE COURSE DE POSITION - Série 1200

Boitier aluminium moulé — 1 contact NO/NC

1200 LEVIER A ROULETTE CENTRAL –CENTRAL ROLLER LEVER

ROTATIF - ROTARY

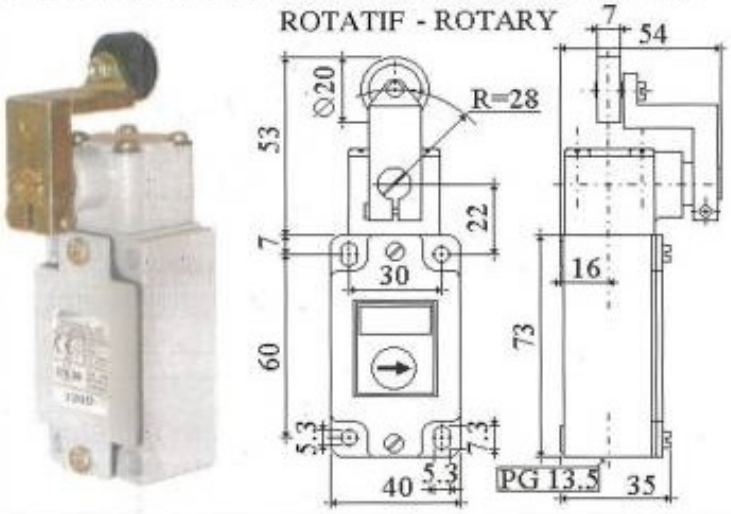

1201 AXE COURT – SHORT PLUNGER

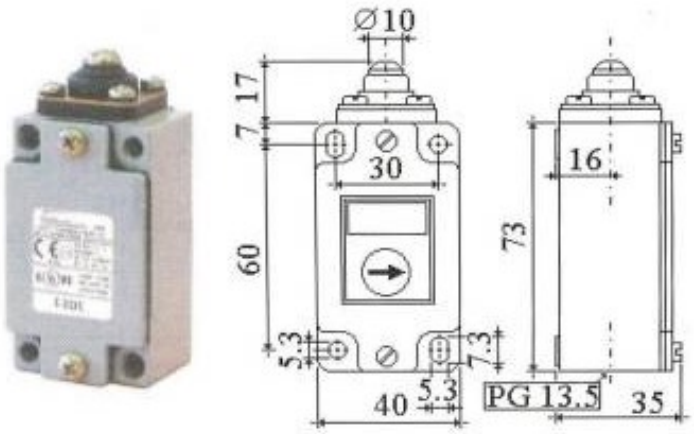

1202 LEVIER A ROULETTE – ROLLER LEVER

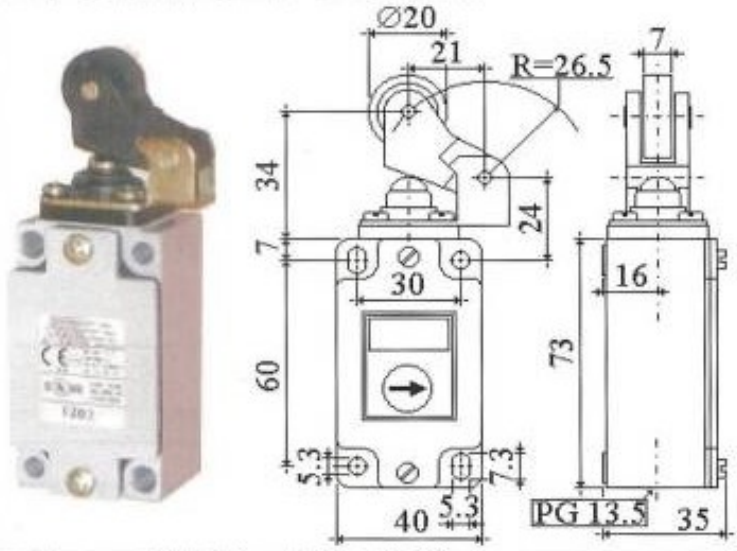

1203 LEVIER A ROULETTE ANGULAIRE – ANGULAR ROLLER LEVER

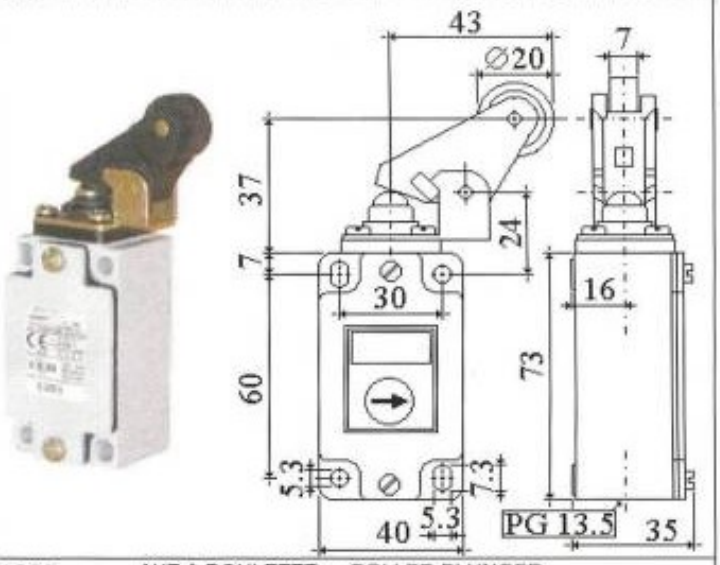

1204 AXE LONG – LONG PLUNGER

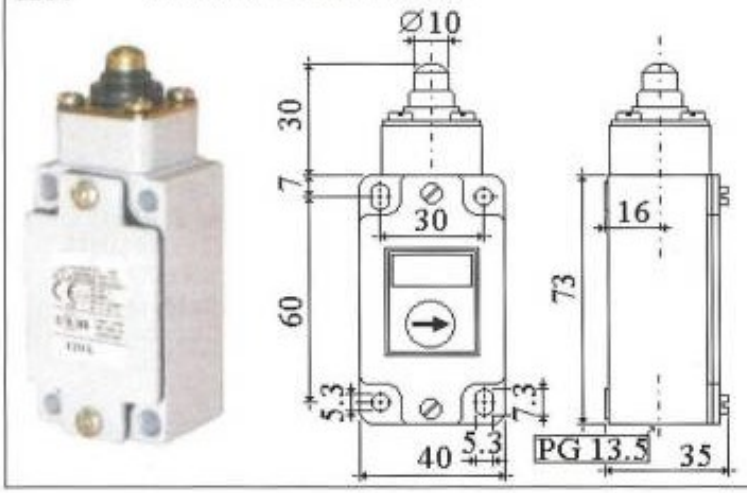

1205 AXE A ROULETTE – ROLLER PLUNGER

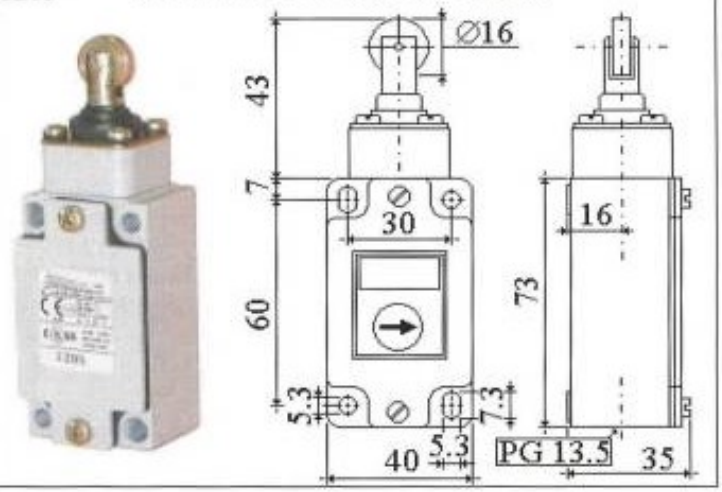

ATC Production

Tous les accessoires des systèmes en mouvement

ATC Production
877 chemin de Savoyan–ZI Les Brosses
38540 Heyrieux–France

atc@atcproduction.com
www.atcproduction.com
Tél. +33(0)4 78 40 07 44

1206 DOIGT FLEXIBLE A POINTE –FLEXIBLE ROD WITH POINT

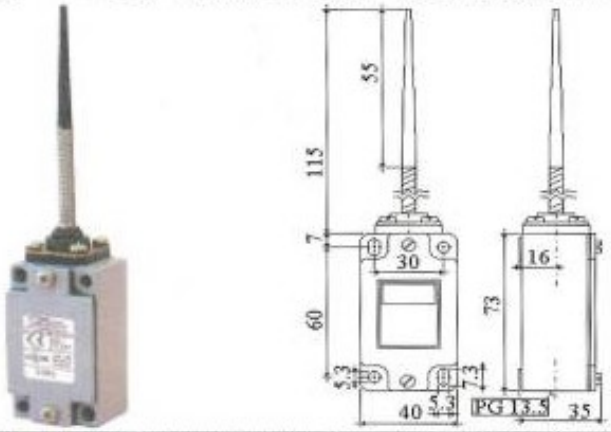

1207 TIGE FLEXIBLE – FLEXIBLE STEM

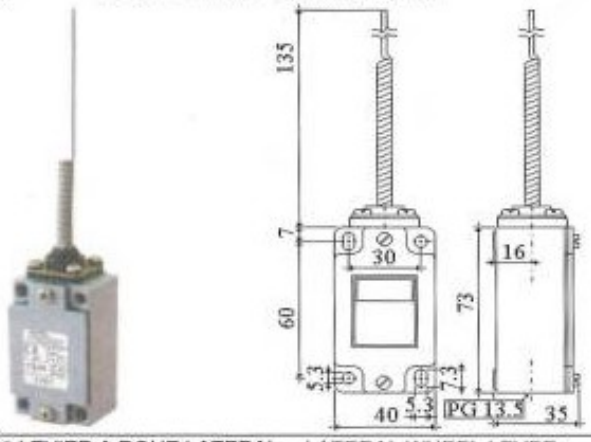

1208 LEVIER A ROULETTE LATERAL – LATERAL ROLLER LEVER
ROTATIF - ROTARY

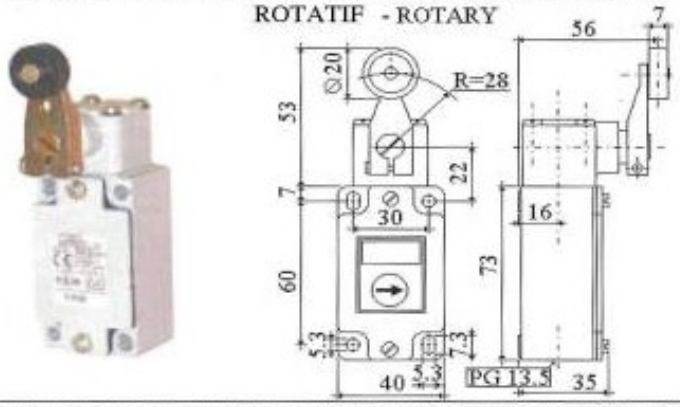

1209 LEVIER A ROUE LATERAL – LATERAL WHEEL LEVER

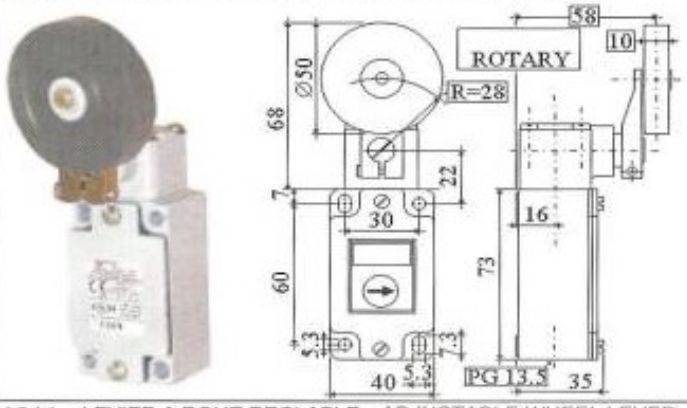

1210 LEVIER A ROULETTE REGLABLE – ADJUSTABLE ROLLER LEVER
ROTATIF - ROTARY

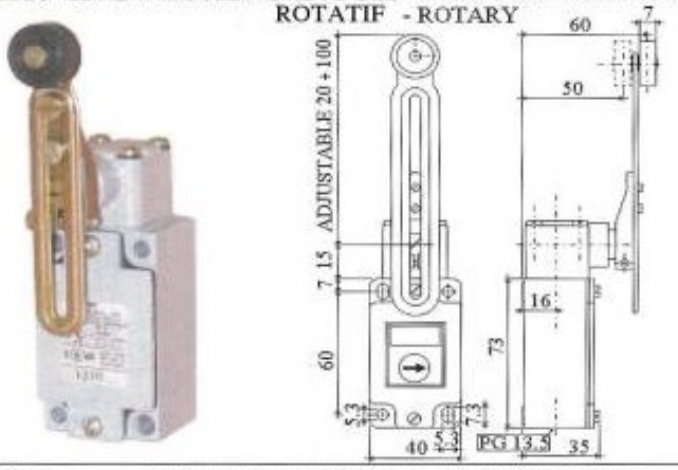

1211 LEVIER A ROUE REGLABLE – ADJUSTABLE WHEEL LEVER

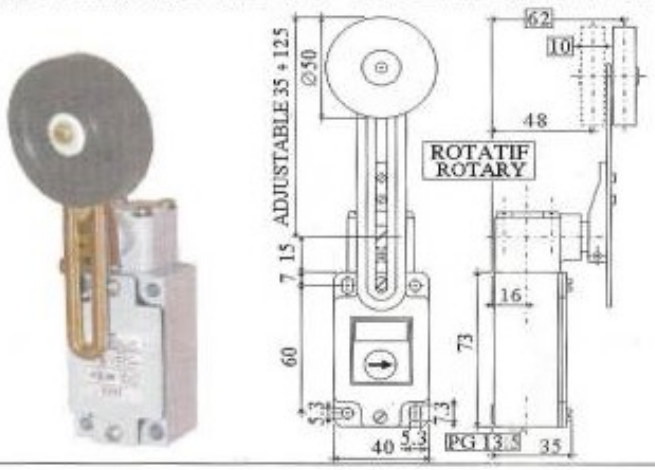

1212 LEVIER A TIGE REGLABLE – ADJUSTABLE ROD

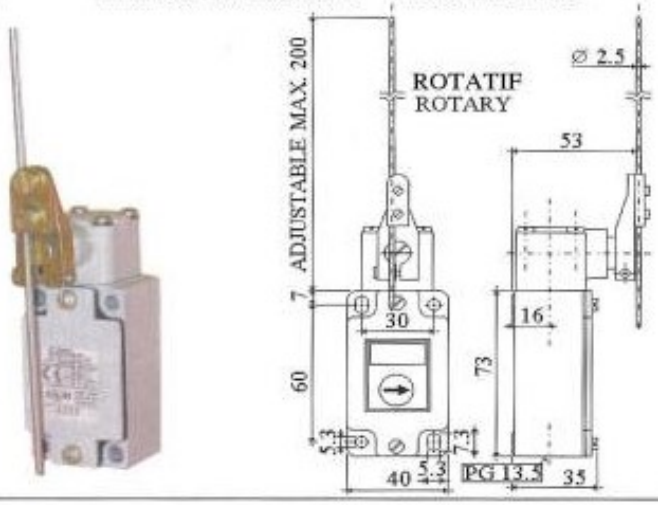

MESURES EN mm
MEASURES IN mm