Tous les accessoires des systèmes en mouvement

ATC Production
877 chemin de Savoyan—ZI Les Brosses
38540 Heyrieux—France

atc@atcproduction.com
www.atcproduction.com
Tél. +33(0)4 78 40 07 44

FIN DE COURSE DE POSITION - Série 1600

Boitier thermoplastique— 1 contact NO/NC

1601 AXE COURT – SHORT PLUNGER

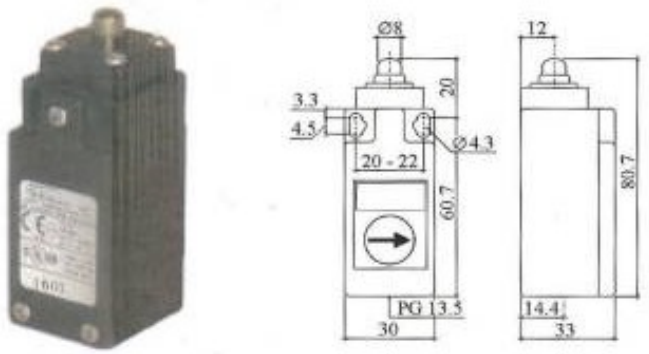

1602 LEVIER A ROULETTE – ROLLER LEVER

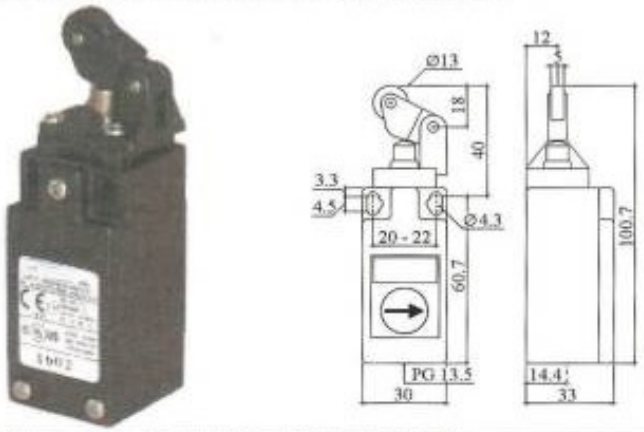

1603 LEVIER A ROULETTE ANGULAIRE – ANGULAR ROLLER LEVER

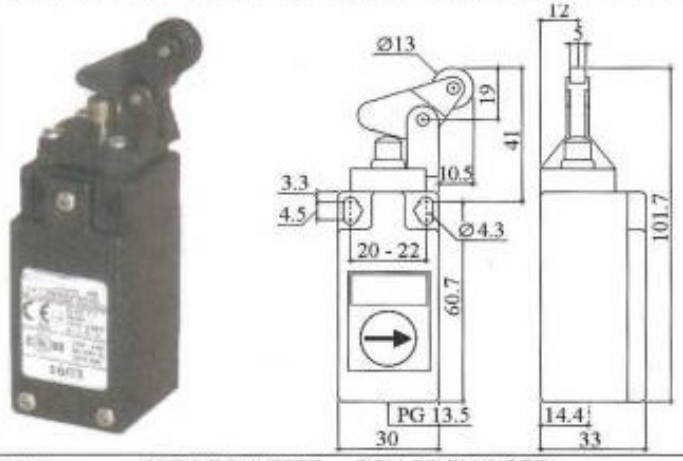

1604 AXE LONG – LONG PLUNGER

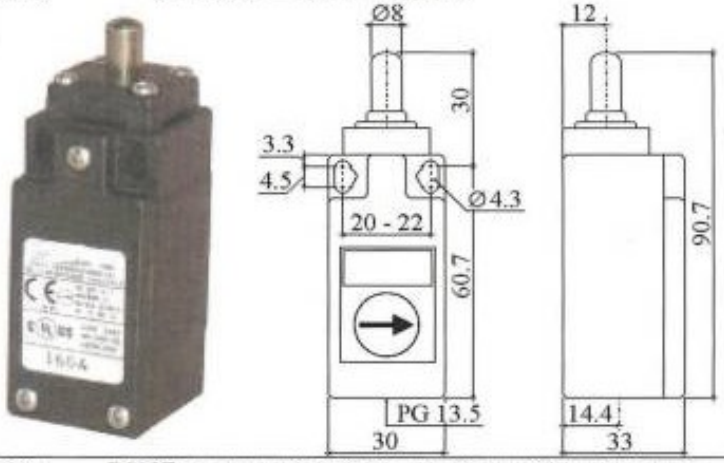

1605 AXE A ROULETTE – ROLLER PLUNGER

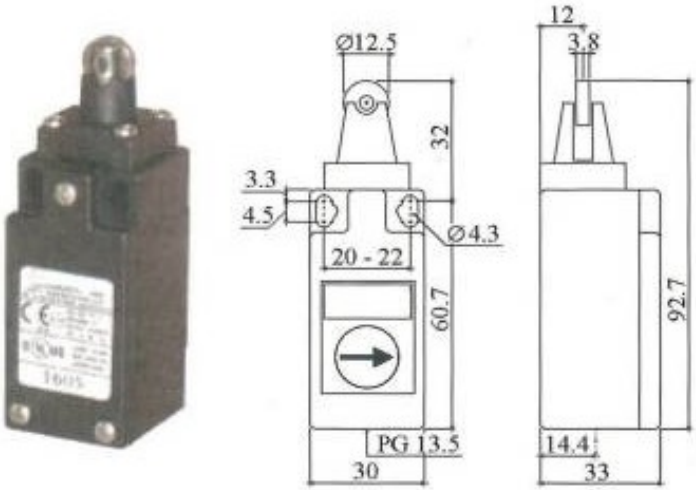

1606 DOIGT FLEXIBLE A POINTE – FLEXIBLE ROD WITH POINT

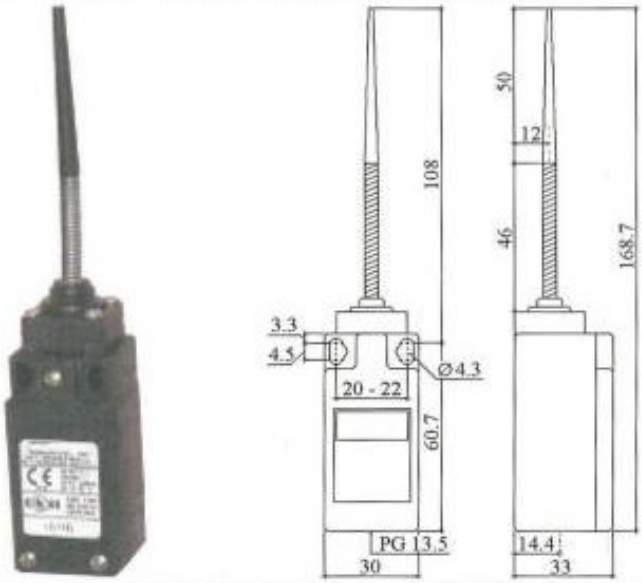

ATC Production
877 chemin de Savoyan–ZI Les Brosses
38540 Heyrieux–France

atc@atcproduction.com
www.atcproduction.com
Tél. +33(0)4 78 40 07 44

1607 TIGE FLEXIBLE – FLEXIBLE STEM

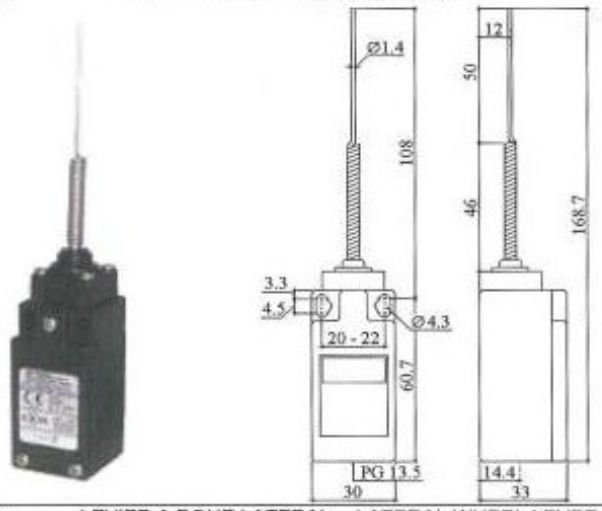

1608 LEVIER A ROULETTE LATERAL – LATERAL ROLLER LEVER

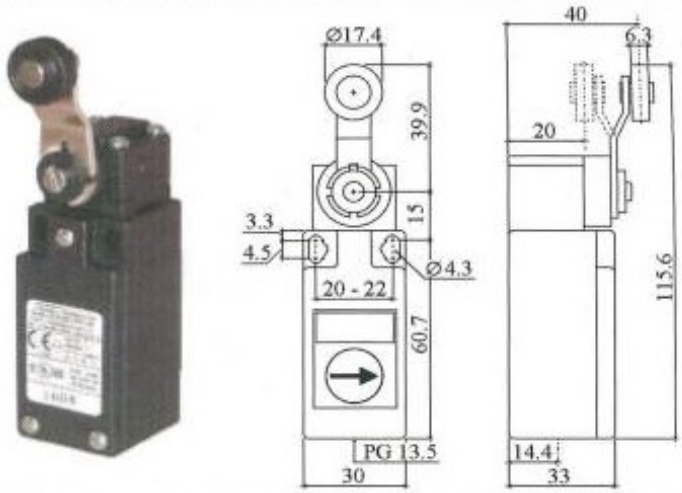

1609 LEVIER A ROUE LATERAL – LATERAL WHEEL LEVER

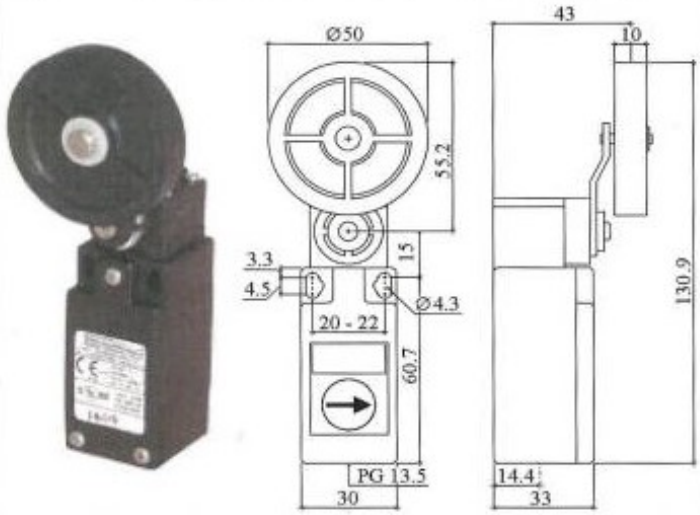

1610 LEVIER A ROULETTE REGLABLE – ADJUSTABLE ROLLER LEVER

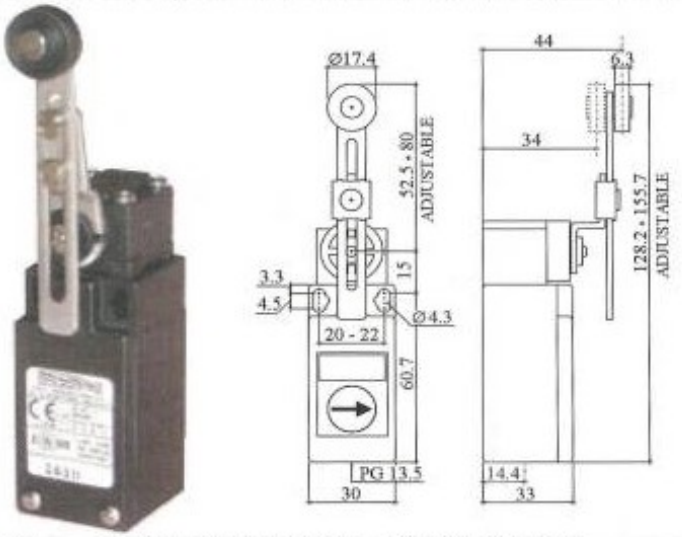

1611 LEVIER A ROUE REGLABLE – ADJUSTABLE WHEEL LEVER

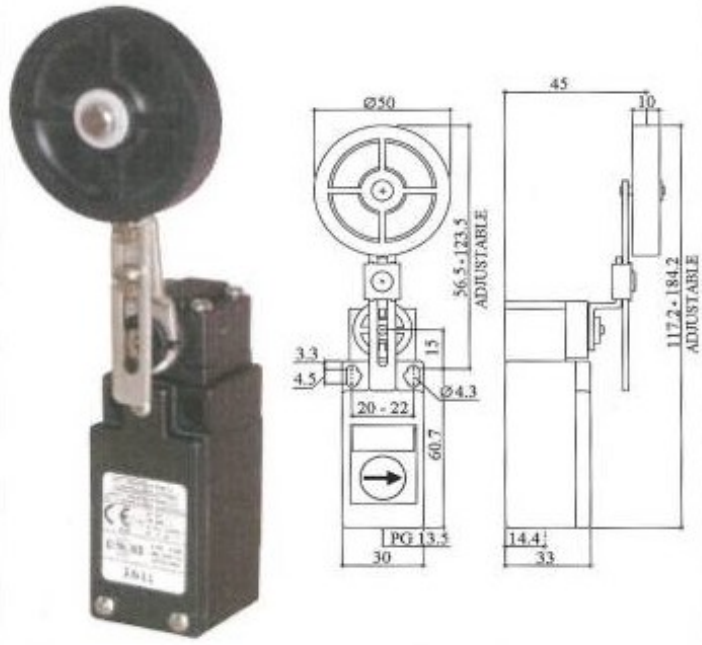
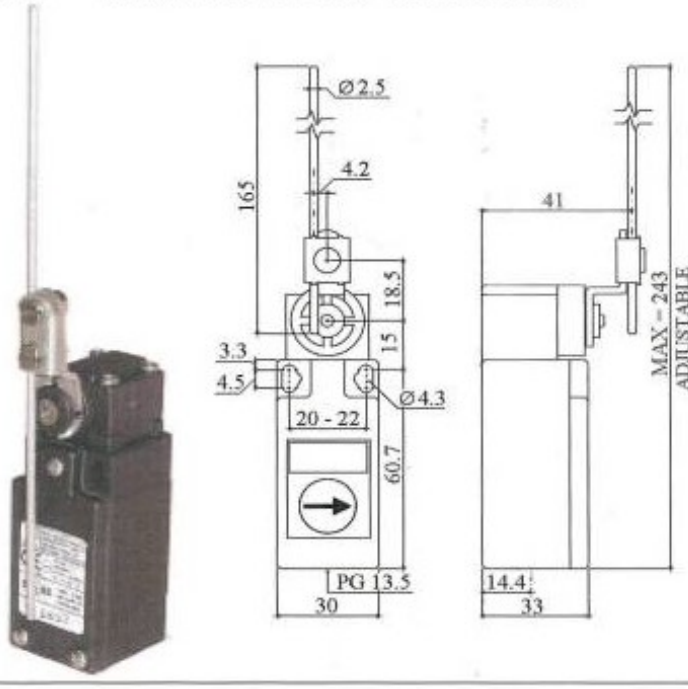
1612 LEVIER A TIGE REGLABLE – ADJUSTABLE ROD