Tous les accessoires des systèmes en mouvement

ATC Production
877 chemin de Savoyan–ZI Les Brosses
38540 Heyrieux–France

atc@atcproduction.com
www.atcproduction.com
Tél. +33(0)4 78 40 07 44

ENROULEUR DE TUYAU SERIE 9100

CARACTERISTIQUES TECHNIQUES

Avec m 5,5 + 1 tuyau Polyuréthane mono extrudé 6x8.

– Boitier en matière plastique incassable.

– Enrouleur pour utilisations dans le secteur industriel et hobby.

– Eléments structuraux résistants aux chocs.

– Fourni avec dispositif d'arrêt du tuyau, qui peut être inséré tous les 50 cm, facile à éliminer, si le tuyau doit être toujours en traction.

– Température d'utilisation: -5°C / +40°C.

TECHNICAL FEATURES

With 5,5 + 1 m monoextruded Polyurethan hose 6x8.

– Plastic outer casing.

– Mini-reel for applications in the industrial sector and for hobby.

– Anti-shock structural elements.

– Provided with hose ratchet stop device, every 50 cm, easily removable if constant traction is required.

– Working temperature: -5°C / +40°C.
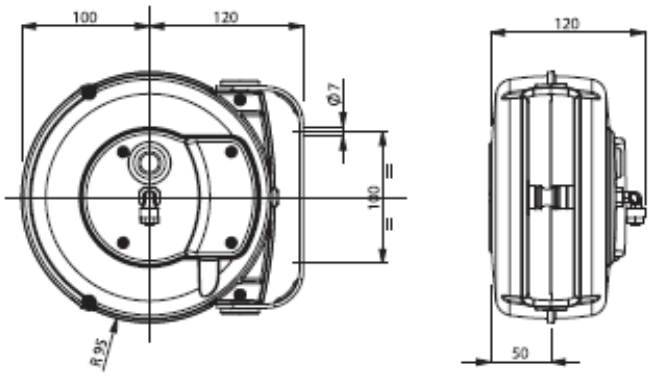
Article	9001/6
Ø TUYAU	5.5mm
Lg tuyau	6.5m(5.5+1)
Pres maxi	12bar
Rac sortie	1/4"M
Rac entrée	Ø6x8
Tuyau en-trée	Non
Air	Oui
Eau	Oui